VALVO-HANDBUCH

Fassungen und Zubehör für Spezialröhren

1959

VALVO-HANDBUCH

Fassungen und Zubehör für Spezialröhren

1959

VAIVO-HAMBURGER

Fassungen und Zubehör für Spezialröhren

1963

Das VALVO-Handbuch ist vor allem für Konstrukteure und Geräteentwickler bestimmt. Es gibt keine Auskunft über die Liefermöglichkeit der angeführten Fassungen und Zubehörteile.

Einzelne Datenblätter stehen auf Anforderung zur Verfügung.

Zuschriften, die den Inhalt und den Versand des VALVO-Handbuches betreffen, sind zu richten an die

VALVO GmbH, Hamburg 1
Burchardstraße 19, VALVO-Haus

April 1959

Druck: Photocopie GmbH, Hamburg 1

ÜBERSICHT

INHALTSÜBERSICHT

Die Zuverlässigkeit einer Elektronenröhre ist eng verknüpft mit der Qualität ihrer Fassung sowie ihrer Zubehörteile.
Jede Röhrenfassung besteht aus elektrischen Leitern und Nichtleitern. Die Qualität einer Fassung hängt ab von der Werkstoffauswahl, der zweckmäßigen Formgebung und den Toleranzen des Isolationsmaterials und der Kontaktfedern.

Für VALVO-Fassungen werden im allgemeinen vier verschiedene Kontaktfederformen verwendet:

a) Schabefedern
b) Gabelfedern
c) Kelchfedern
d) Spezialfedern

a) <u>Schabefedern</u>:

Federkennlinie

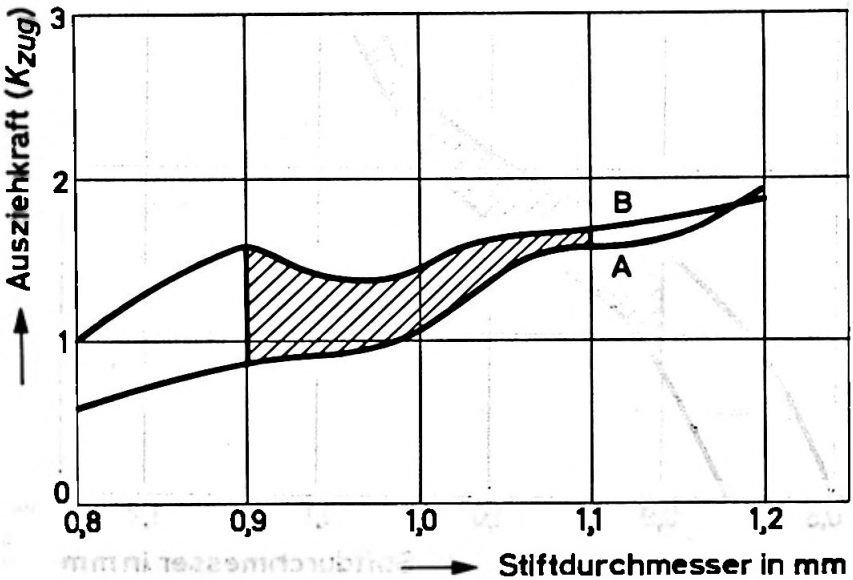

Die Ausziehkraft K_{zug} als Funktion des Stiftdurchmessers.

A: Nach dreimaligem Eindrücken eines Stiftes von 1,1 mm ⌀.
B: Nach dreimaligem Eindrücken eines Stiftes von 0,9 mm ⌀.

Wie aus der Kennlinie hervorgeht, bewahren die Schabefedern auch bei Überschreitung der Nenngröße des Stiftdurchmessers um 10% einen nahezu konstanten Kontaktdruck. Schabefedern haben den Vorteil, daß sie die Röhrenstifte reinigen.

b) Gabelfedern:

Federkennlinie

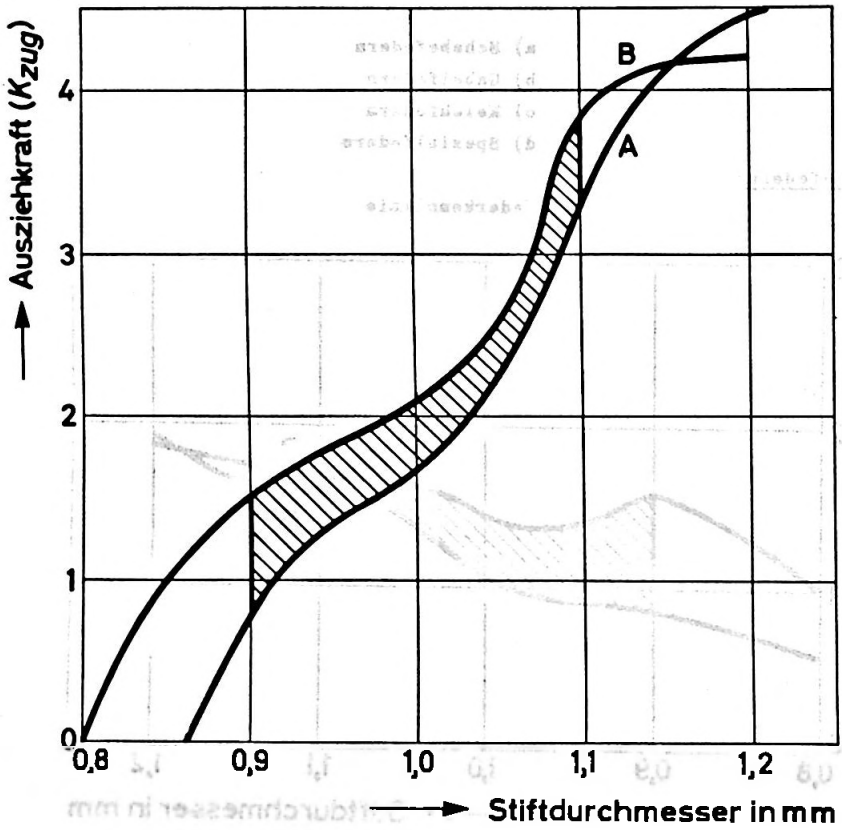

Die Ausziehkraft K_{zug} als Funktion des Stiftdurchmessers.

A: Nach dreimaligem Eindrücken eines Stiftes von 1,1 mm ø.
B: Nach dreimaligem Eindrücken eines Stiftes von 0,9 mm ø.

Diese Federform ist besonders gut geeignet für Röhrenfassungen, die durch vielfachen Röhrenwechsel stark beansprucht werden, z.B. in Röhrenprüfgeräten. Selbst nach 10 000 maligem Eindrücken bleibt der Federkontaktdruck ausreichend hoch. Diese Federform eignet sich jedoch nur für Fassungen aus Keramik und Kunstharz.

c) Kelchfedern:

Federkennlinie

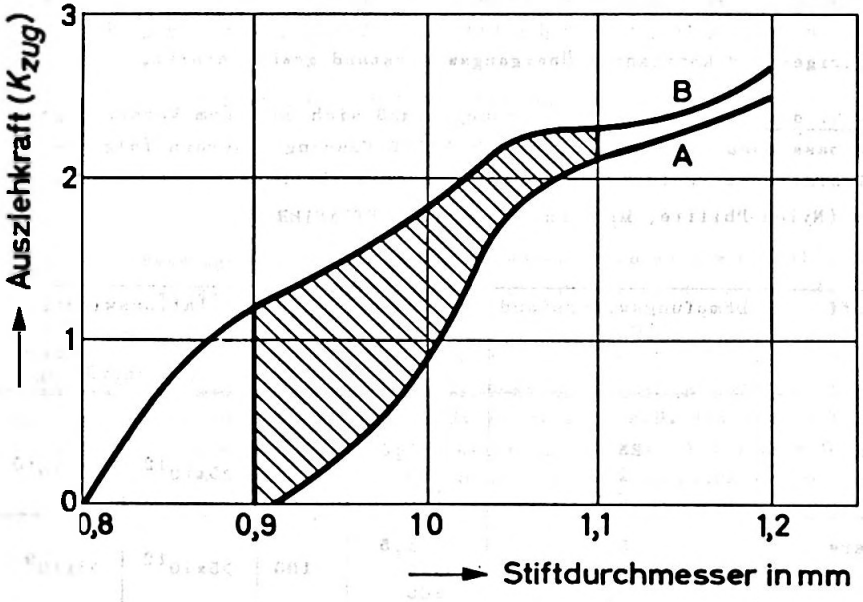

Die Ausziehkraft K_{zug} als Funktion des Stiftdurchmessers.

A: Nach dreimaligem Eindrücken eines Stiftes von 1,1 mm ⌀.
B: Nach dreimaligem Eindrücken eines Stiftes von 0,9 mm ⌀.

Fassungen mit Kelchfedern sind wegen ihrer großflächigen, induktivitätsarmen Kontakte besonders gut bei hohen Frequenzen zu verwenden. Wegen ihrer geringeren Elastizität sind sie jedoch nicht beständig gegenüber mechanischen Überlastungen.

Übergangswiderstand und Lötfähigkeit von Kontaktfedern hängen von der Oberflächenbehandlung des Federmaterials ab.
Die Federn der Standard-Fassungen werden im allgemeinen versilbert. Es ist bekannt, daß die Versilberung im Laufe der Zeit unter Einwirkung der Luft eine Schwärzung annimmt. Diese beeinträchtigt jedoch den Übergangswiderstand kaum, sie kann allerdings die Lötfähigkeit der Feder vermindern.
Durch eine Spezialbehandlung, ergänzt durch besondere Verpackungsmaßnahmen, sind VALVO-Fassungen wenig anfällig gegen Schwärzung.
In Fällen, in denen besonders hohe Anforderungen an die Konstanz des Übergangswiderstandes gestellt werden und in denen man die Lagerfähigkeit der Fassungen erhöhen will, werden die Kontaktfedern vergoldet. Der Goldüberzug ist lufthaltbeständig und garantiert gleichbleibende Werte über beliebig lange Zeiten. Sind sowohl die Röhrenstifte als auch die Fassungsfedern vergoldet, so wird ein besonders niedriger und konstanter Übergangswiderstand gewährleistet.

Die Auswahl des Werkstoffes für Fassungen muß sich nach dem Verwendungszweck der dazu passenden Röhren richten. Für VALVO-Fassungen werden folgende wichtigste Isolationswerkstoffe verwendet: KERAMIK, KUNSTHARZ mit verschiedenen Zusätzen (Nylon-Philite, Mica-Philite) und HARTPAPIER.

Werkstoff	Dämpfungswiderstand (MΩ)	Frequenz (MHz)	t_{max} (°C)	Isolationswiderstand (Ω)	
				vor Tropenprüfung	nach Tropenprüfung
Keramik	25 1 0,9	1,5 20 100	150	$>5x10^{12}$	$>3x10^{10}$
Kunstharz	5 0,25 0,05	1,5 20 100	100	$>5x10^{12}$	$>3x10^{9}$
Kunstharz mit Nylonzusatz	0,2	100	100	$>5x10^{12}$	$>10^{12}$
Kunstharz mit Glimmerzusatz	0,3	100	120	$>5x10^{12}$	$>5x10^{9}$
Hartpapier	5 0,15 0,05	1,5 20 100	100	$>5x10^{11}$	$>10^{9}$

Diese Werte wurden an Noval- und Miniaturfassungen gemessen.

Die Toleranzen einer Fassung müssen den Toleranzen der für diese Fassungen zu verwendenden Röhrentypen angepaßt sein. Leider ist eines der besten Isolationsmaterialien, die Keramik, wegen der während des Brennens auftretenden Schrumpfung weniger geeignet für engste Toleranzen. Dagegen können Hartpapier- und Kunstharzfassungen in sehr engen Toleranzen angefertigt werden. Bei gleichzeitiger Anforderung an enge mechanische Toleranzen und hochwertige elektrische Eigenschaften des Fassungsmaterials bieten sich Nylon-Philite (Kunstharz mit Nylon) und Mica-Philite (Kunstharz mit Glimmer) als günstige Werkstoffe an.

Bei der Verdrahtung müssen die Fassungen entweder mit einer Blindröhre oder mit einer Lehre versehen werden, um Spannungen in den Röhrentellern zu vermeiden.

In dem vorliegenden Handbuch sind Fassungen und Zubehörteile für Spezialröhren mit ihren elektrischen und mechanischen Daten zusammengestellt.
Das Handbuch ist unterteilt in die Abschnitte:

1.Teil – VALVO-Fassungen

2.Teil – VALVO-Zubehör

Die Größe der Fassungs- und Zubehörzeichnungen steht in keinem einheitlichen Verhältnis zu den wirklichen Abmessungen. Verbindlich sind daher lediglich die eingetragenen Maßzahlen, die in mm angegeben sind.
In einem Verzeichnis werden die Röhrentypen mit den dazugehörigen VALVO-Fassungen und VALVO-Zubehörteilen in alphabetisch-numerischer Folge aufgeführt. Die im Fachhandel erhältlichen Fassungen und Zubehörteile, z.B. für Röhren mit Außenkontaktsockel, sind hierbei nicht berücksichtigt worden. Aus diesem Grunde enthält diese Aufstellung nur diejenigen Röhren, für die VALVO-Fassungen und VALVO-Zubehörteile lieferbar sind.

$U_{prüf}$ ..... Prüfspannung

Der Effektivwert einer Prüfspannung von 50 Hz zwischen allen geradzahligen, untereinander verbundenen Kontakten und der Verbindung aller übrigen, ungeradzahligen Kontakte sowie Abschirmungen und evtl. Metallflansche.
Die angelegte Prüfspannung wird innerhalb 1 Sekunde auf den jeweiligen Endwert gebracht und bleibt über die Zeitdauer von 1 Minute aufrechterhalten.

s_{kriech} ..... Die Kriechstrecke zwischen den Kontakten, Abschirmungen usw. untereinander.

s_{luft} ..... Die Luftstrecke zwischen den Kontakten, Abschirmungen usw. untereinander.

$R_{HF\ 1,5}$ ..... Dämpfungswiderstand

Gemessen zwischen einem beliebigen Kontakt und der Verbindung aller übrigen Kontakte, Abschirmungen sowie evtl. Metallflansche. Die Zahl im Index gibt die Meßfrequenz in MHz an.

R_{isol} ..... Isolationswiderstand

Gemessen zwischen einem beliebigen Kontakt und der Verbindung aller übrigen Kontakte, Abschirmungen sowie evtl. Metallflansche.
Meßspannung: 500 V

R_{kont} ..... Kontaktübergangswiderstand

Gemessen zwischen Fassungskontakt und Sockelstift.
Meßstrom: 1 A, 50 Hz, bei einer Generatorspannung von 2,5 V_{eff}.

C_1 ..... Kapazität eines beliebigen Kontaktes, gemessen gegen die Verbindung aller übrigen Kontakte, Abschirmungen sowie evtl. Metallflansche. Bei unsymmetrischer Anordnung der Kontakte ist der Mittelwert aus den erhaltenen Meßwerten angegeben.

C_2 ..... Kapazität eines beliebigen Kontaktes, gemessen gegen den jeweils gegenüberliegenden Kontakt; dabei sind alle übrigen Kontakte nebst Abschirmungen sowie Metallflansche geerdet.

t_{max} ..... Höchstzulässige Betriebstemperatur

Höchste Temperatur, welche die heißeste Stelle des Fassungskörpers nach Erreichen des thermischen Gleichgewichtes annehmen darf.

K_{druck} ..... Erforderliche Kraft zum Eindrücken der Röhre in die Fassung, gemessen mit genormter Lehre.

K_{zug} ..... Erforderliche Kraft zum Ausziehen der Röhre aus der Fassung, gemessen mit genormter Lehre.

[illegible] ..... Prüfspannung

Der Effektivwert einer Prüfspannung, mit der relevante elektrische Betriebsmittel [illegible] werden müssen, um [illegible] zu [illegible] Prüfspannung [illegible] Betriebsmittel [illegible] zu [illegible].

Die angelegte Prüfspannung wird üblicherweise 1 Minute auf den zweiten [illegible] Prüfwert gesteigert und [illegible] der Zeitdauer von 1 Minute aufrechterhalten.

[illegible] ..... Die Kriechstrecke zwischen den Kontakten, Abmessungen usw. unterscheiden.

[illegible] ..... Die luftstrecke zwischen den Kontakten, Abmessungen usw. unterscheiden.

[illegible] ..... Dampfdruckwiderstand

Gemessen an einem [illegible] Kontakt und der Verbindung einer [illegible] Mesgerätes [illegible] Metallkanäle. Die Zahl [illegible] aus.

[illegible] ..... Isolationswiderstand

Gemessen zwischen einem [illegible] Kontakt und der Verbindung einer [illegible] Metallkanäle. [illegible] 500 V

[illegible] ..... Kontaktwiderstandsdrehzahl

Gemessen zwischen Kontakt, [illegible] und [illegible].
Mit einem [illegible] 10 Hz, in einem [illegible] Bereich von 2,5 V.

[illegible] ..... [illegible] gegen den Verfahrens [illegible] Mikrofilm [illegible] der [illegible] und [illegible].

[illegible] ..... [illegible] Kontakte [illegible] Kontakte [illegible] Kontakte [illegible] Abmessungen [illegible].

[illegible] ..... Hochspannungsdurchschlagfestigkeit

Höchste [illegible] an die Kontakte, Kontakte [illegible] Kontakte [illegible].

[illegible] ..... Effektivwert [illegible] der Kontakte in die Kontakte [illegible] mit [illegible].

[illegible] ..... Durchschnittlicher Wert der Spannung der Kontakte [illegible] mit [illegible].

F A S S U N G E N

ZUBEHÖR

Aufstellung der Spezialröhren mit Fassungen und Zubehörteilen

RÖHRENTYP	SOCKEL	FASSUNG	ZUBEHÖR	
AL 13-36	Duodekal 7p	5912/20		
AL 22-10	Duodekal 7p	5912/20		
AL 31-10	Duodekal 7p	5912/20		
CCa	Noval	B8 700 20	B8 700 55	Abschirmbecher
				oder
			88 477	Halterung
DB 7-5	Loktal 9p	40 212	55 530	Mu-Metall-Abschirmung
DB 7-6	Loktal 9p	40 212	55 530	Mu-Metall-Abschirmung
DB 7-36	Duodekal	5912/20	55 531	Mu-Metall-Abschirmung
DB 10-5	FJ		55 540	Mu-Metall-Abschirmung
			B1 885 06	Anschlußclip
DB 10-6	Magnal	5911/20	55 540	Mu-Metall-Abschirmung
			B1 885 06	Anschlußclip
DB 10-54	Diheptal	5914/20	30 312	Mu-Metall-Abschirmung
			B1 885 06	Anschlußclip
DB 13-2	Diheptal	5914/20	55 550	Mu-Metall-Abschirmung
			B1 885 06	Anschlußclip
DB 13-14	Diheptal	5914/20	30 313	Mu-Metall-Abschirmung
			B1 885 06	Anschlußclip
DB 13-34	Diheptal	5914/20	30 337	Mu-Metall-Abschirmung
			B1 885 06	Anschlußclip
DB 13-54	Diheptal	5914/20	30 337	Mu-Metall-Abschirmung
			B1 885 06	Anschlußclip
			30 341	Anschluß für Ablenk-
				platten (5)
DB 16-22	Diheptal	5914/20		
DC 70	Subminiatur	B1 506 81	ZE 1100	Kühlklemme
DCG 1/250	Europa 4p	40 465		
DCG 4/1000 G	Medium 4p	40 218/03	40 619	Anodenkappe
	m.Bajonett			
DCG 6/5000 EG	Goliath	65 909 BG	40 619	Anodenkappe
DCG 5/5000 GB	Jumbo 4p	40 408	40 619	Anodenkappe
	m.Bajonett			
DCG 5/5000 GS	Super Jumbo	40 403	40 619	Anodenkappe
	m.Bajonett			

Aufstellung der Spezialröhren mit Fassungen und Zubehörteilen

RÖHRENTYP	SOCKEL	FASSUNG	ZUBEHÖR	
DCG 6/18	Super Jumbo m.Bajonett	40 403	40 619	Anodenkappe
DCG 6/6000	Jumbo 4p m.Bajonett	40 408	40 616	Anodenhaube
DCG 7/100	Spezial 4p	40 409	40 620	Anodenkappe
DCG 7/6000	Jumbo 4p m.Bajonett	40 408	40 619	Anodenkappe
DCG 9/20	Spezial	40 209	40 620	Anodenkappe
			40 616	Anodenhaube
DCG 12/30	Spezial	40 209	40 620	Anodenkappe
			40 616	Anodenhaube
DCX 4/1000	Medium 4p m.Bajonett	40 218/03	40 619	Anodenkappe
DCX 4/5000	Jumbo 4p m.Bajonett	40 408	40 619	Anodenkappe
DG 7-5	Loktal 9p	40 212	55 530	Mu-Metall-Abschirmung
DG 7-6	Loktal 9p	40 212	55 530	Mu-Metall-Abschirmung
DG 7-31	Duodekal	5912/20	55 530	Mu-Metall-Abschirmung
DG 7-32	Duodekal	5912/20	55 530	Mu-Metall-Abschirmung
DG 7-36	Duodekal	5912/20	55 531	Mu-Metall-Abschirmung
DG 10-5	FJ		55 540	Mu-Metall-Abschirmung
			B1 885 06	Anschlußclip
DG 10-6	Magnal	5911/20	55 540	Mu-Metall-Abschirmung
			B1 885 06	Anschlußclip
DG 10-54	Diheptal	5914/20	30 312	Mu-Metall-Abschirmung
			B1 885 06	Anschlußclip
DG 10-74	Magnal	5911/20	55 540	Mu-Metall-Abschirmung
			B1 885 06	Anschlußclip
DG 13-2	Diheptal	5914/20	55 550	Mu-Metall-Abschirmung
			B1 885 06	Anschlußclip
DG 13-14	Diheptal	5914/20	30 313	Mu-Metall-Abschirmung
			B1 885 06	Anschlußclip
DG 13-32	Duodekal	5912/20	30 337	Mu-Metall-Abschirmung
				oder
			55 550	Mu-Metall-Abschirmung

Aufstellung der Spezialröhren mit Fassungen und Zubehörteilen

RÖHRENTYP	SOCKEL	FASSUNG	ZUBEHÖR	
DG 13-34	Diheptal	5914/20	30 337	Mu-Metall-Abschirmung
			B1 885 06	Anschlußclip
DG 13-54	Diheptal	5914/20	30 337	Mu-Metall-Abschirmung
			B1 885 06	Anschlußclip
			30 341	Anschluß für Ablenkplatten (5)
DG 16-22	Diheptal	5914/20		
DH 3-91	Loktal 8p	40 213		
DH 10-78	Diheptal	5914/20	55 541	Mu-Metall-Abschirmung
			B1 885 06	Anschlußclip
DP 7-5	Loktal 9p	40 212	55 530	Mu-Metall-Abschirmung
DP 7-6	Loktal 9p	40 212	55 530	Mu-Metall-Abschirmung
DP 10-6	Magnal	5911/20	55 540	Mu-Metall-Abschirmung
			B1 885 06	Anschlußclip
DP 10-54	Diheptal	5914/20	30 312	Mu-Metall-Abschirmung
			B1 885 06	Anschlußclip
DP 13-2	Diheptal	5914/20	55 550	Mu-Metall-Abschirmung
			B1 885 06	Anschlußclip
DP 13-14	Diheptal	5914/20	30 313	Mu-Metall-Abschirmung
			B1 885 06	Anschlußclip
DP 13-54	Diheptal	5914/20	30 337	Mu-Metall-Abschirmung
			B1 885 06	Anschlußclip
			30341	Anschluß für Ablenkplatten (5)
DP 16-22	Diheptal	5914/20		
DR 7-5	Loktal 9p	40 212	55 530	Mu-Metall-Abschirmung
DR 7-6	Loktal 9p	40 212	55 530	Mu-Metall-Abschirmung
DR 10-5	FJ		55 540	Mu-Metall-Abschirmung
			B1 885 06	Anschlußclip
DR 10-6	Magnal	5911/20	55 540	Mu-Metall-Abschirmung
			B1 885 06	Anschlußclip
DR 13-2	Diheptal	5914/20	55 550	Mu-Metall-Abschirmung
			B1 885 06	Anschlußclip

Aufstellung der Spezialröhren mit Fassungen und Zubehörteilen

RÖHRENTYP	SOCKEL	FASSUNG	ZUBEHÖR
D 3 a	Noval	B8 700 20	B8 700 55 Abschirmbecher oder 88 477 Halterung
E 1 T	Duodekal	5912/20	
E 80 CC	Noval	B8 700 20	B8 700 58 Abschirmbecher oder 88 477 A Halterung
E 80 CF	Noval	B8 700 20	B8 700 56 Abschirmbecher oder 88 477 Halterung
E 80 F	Noval	B8 700 20	B8 700 57 Abschirmbecher oder 88 477 A Halterung
E 80 L	Noval	B8 700 20	B8 700 58 Abschirmbecher oder 88 477 A Halterung
E 80 T	Noval	B8 700 19	
E 81 L	Noval	B8 700 20	B8 700 57 Abschirmbecher oder 88 477 A Halterung
E 83 F	Noval	B8 700 20	B8 700 57 Abschirmbecher oder 88 477 A Halterung
E 88 CC	Noval	B8 700 20	B8 700 55 Abschirmbecher oder 88 477 Halterung
E 90 CC	Miniatur	5909	56 902 Abschirmbecher oder 88 477 A Halterung
E 90 F	Miniatur	5909	56 901 Abschirmbecher oder 88 477 Halterung
E 91 H	Miniatur	5909	56 901 Abschirmbecher oder 88 477 A Halterung

Aufstellung der Spezialröhren mit Fassungen und Zubehörteilen

RÖHRENTYP	SOCKEL	FASSUNG	ZUBEHÖR	
E 92 CC	Miniatur	5909	56 902	Abschirmbecher oder
			88 477 A	Halterung
E 99 F	Miniatur	5909	56 901	Abschirmbecher oder
			88 477	Halterung
E 130 L	Oktal	5903/13	ZE 1050	Anodenkappe
E 180 CC	Noval	B8 700 20	B8 700 57	Abschirmbecher oder
			88 477 A	Halterung
E 180 F	Noval	B8 700 20	B8 700 54	Abschirmbecher oder
			88 477	Halterung
E 182 CC	Noval	B8 700 20	B8 700 54	Abschirmbecher oder
			88 477 A	Halterung
EA 50	Spezial 3p	75-801		
EC 50	Außenkont.8p		ZE 1050	Anodenkappe
EC 56	Oktal	5903/13		
EC 57	Oktal	5903/13		
EC 71	Subminiatur	B1 506 81	ZE 1100	Kühlklemme
EC 80	Noval	B8 700 19	B8 700 55	Abschirmbecher oder
			88 477	Halterung
EC 81	Noval	B8 700 19	B8 700 55	Abschirmbecher oder
			88 477	Halterung
EF 50	Loktal 9p	40 212		
EF 51	Loktal 8p	40 213		
EF 731	Subminiatur	B1 506 81	ZE 1100	Kühlklemme
EF 732	Subminiatur	B1 506 81	ZE 1100	Kühlklemme
EFF 51	Loktal 9p	40 212		
EFP 60	Loktal 9p	40 212		

Aufstellung der Spezialröhren mit Fassungen und Zubehörteilen

RÖHRENTYP	SOCKEL	FASSUNG	ZUBEHÖR	
K 81 A	Noval	B8 700 19	B8 700 56	Abschirmbecher oder
			88 477 A	Halterung
MC 13-16	Duodekal 7p	5912/20	AT 1997	Fokussiereinheit
			AT 5010	Ablenkspule
MF 31-22	Duodekal 7p	5912/20		
MF 31-55	Duodekal 7p	5912/20		
MF 41-10	Duodekal 7p	5912/20		
OA 2 WA	Miniatur	5909	88 477 A	Halterung
OB 2 WA	Miniatur	5909	88 477 A	Halterung
ORP 30	Oktal	5903/12		
ORP 90	Miniatur	5909		
PE 05/25	Spezial 8p	40 210/02		
PE 06/40 P	Außenkont.8p		ZE 1050	Anodenkappe
PE 1/100	Septar	40 202		
PL 17	Medium 4p m.Bajonett	40 218/03	40 619	Anodenkappe
PL 21	Miniatur	5909	88 477	Halterung
PL 57	Medium 4p m.Bajonett	40 218/03	40 619	Anodenkappe
PL 105	Super Jumbo m.Bajonett	40 403	40 620	Anodenkappe, Gitterkappe (2)
PL 106	Super Jumbo m.Bajonett	40 403	40 620	Anodenkappe
PL 323	Medium 4p m.Bajonett	40 218/03	40 619	Anodenkappe
PL 345	Medium 4p m.Bajonett	40 218/03	ZE 1050	Anodenkappe
PL 435	Super Jumbo m.Bajonett	40 403	40 619	Anodenkappe
PL 522	Super Jumbo m.Bajonett	40 403	40 619	Anodenkappe
PL 1267	Oktal	5903/12		
PL 160)	Europa 5p	40 465		
PL 5544	Super Jumbo m.Bajonett	40 403	40 619	Anodenkappe

RÖHRENTYP	SOCKEL	FASSUNG	ZUBEHÖR	
PL 5545	Super Jumbo m.Bajonett	40 403	40 619	Anodenkappe
PL 5551 A			55 305	Thermoschalter
				oder
			55 306	Überlastungsschutz-schalter
			55 351	Zündelektrodenanschl.
			ZE 1051 b	u. c Lösb.Wasseranschl.
PL 5552 A			55 305	Thermoschalter
				oder
			55 306	Überlastungsschutz-schalter
			55 351	Zündelektrodenanschl.
			ZE 1051 b	u. c Lösb.Wasseranschl.
PL 5553 B			55 305	Thermoschalter
				oder
			55 306	Überlastungsschutz-schalter
			55 351	Zündelektrodenanschl.
			ZE 1051 b	u. c Lösb.Wasseranschl.
PL 5555			55 350	Anodenanschluß
			55 351	Zündelektrodenanschl. und Hilfsanodenanschluß(2)
PL 5822 A			55 305	Thermoschalter
				oder
			55 306	Überlastungsschutz-schalter
			55 351	Zündelektrodenanschl.
			ZE 1051 b	u. c Lösb.Wasseranschl.
PL 6011	Medium 4p m.Bajonett	40 218/03	40 619	Anodenkappe
PL 5574	Oktal	5903/13		
PL 6755	Super Jumbo m.Bajonett	40 403	40 619	Anodenkappe

Aufstellung der Spezialröhren mit Fassungen und Zubehörteilen

RÖHRENTYP	SOCKEL	FASSUNG	ZUBEHÖR	
QB 3/200	Septar 5p	40 202	40 624	Anodenkühlklemme
			oder	
			NE 64 198	Anodenkühlklemme
QB 3/300	Giant 5p	40 211/01	40 624	Anodenkühlklemme
			oder	
			NE 64 198	Anodenkühlklemme
QB 3,5/750	Giant 5p	40 211/01	40 624	Anodenkühlklemme
			oder	
			NE 64 198	Anodenkühlklemme
QB 4/1100	Giant 5p	40 211/01	40 614	Anodenkühlklemme
			oder	
			NE 64 198	Anodenkühlklemme
QBL 5/3500				
			40 635	Isoliersockel
			40 622	Schirmgitteranschlußring
			40 634	Kühlklemme (4) für Heizfaden u. Steuergitter
			oder	
			NE 64 198	Kühlklemme (4)
QBW 5/3500			K 713	Kühltopf
			40 622	Schirmgitteranschlußring
			40 634	Kühlklemme (4) für Heizfaden u. Steuergitter
			oder	
			NE 64 198	Kühlklemme (4)
QE 04/10	Loktal 9p	40 212		
QE 05/40	Oktal	5903/13	ZE 1050	Anodenkappe
QE 05/40 H	Oktal	5903/13	ZE 1050	Anodenkappe
QE 06/50	Medium 5p	40 219	ZE 1050	Anodenkappe
QE 08/200	Giant 5p	40 211/01	40 619	Anodenkappe
QEL 1/150	Spezial 8p	40 222	40 640	Führungsring

Aufstellung der Spezialröhren mit Fassungen und Zubehörteilen

RÖHRENTYP	SOCKEL	FASSUNG	ZUBEHÖR	
QQC 04/15	Loktal 8p	40 213		
QQE 02/5	Noval	B8 700 19	88 477 A	Halterung
QQE 03/12	Noval	B8 700 19	88 477 A	Halterung
QQE 03/20	Septar	40 202	40 623	Anodenkühlklemme (2)
QQE 04/5	Loktal 8p	40 213		
QQE 06/40	Septar	40 202	40 623	Anodenkühlklemme (2)
R 120 B	Europa 4p	40 465		
TB 2,5/300	Giant 5p	40 211/01	40 624	Anodenkühlklemme
				oder
			NE 64 198	Anodenkühlklemme
TB 2,5/400	Giant 5p	40 211/01	40 624	Anodenkühlklemme
				oder
			NE 64 198	Anodenkühlklemme
TB 3/750	Giant 5p	40 211/01	40 624	Anodenkühlklemme
				oder
			NE 64 198	Anodenkühlklemme
TB 4/1250	Super Giant 5p	40 216	40 626	Anodenkühlklemme
TB 4/1500	Spezial 4p	B8 700 51	40 626	Anodenkühlklemme
TB 5/2500	Spezial 4p	B8 700 51	40 626	Anodenkühlklemme
TBL 6/14			K 508	Kühltopf
			40 662	Heizfadenanschluß
			40 664	Gitteranschlußring
TBL 6/20			40 654	Isoliersockel
			40 651	Giter- u. Anodenanschluß (2)
			40 652	Innerer Heizfadenanschluß
			40 653	Äußerer Heizfadenanschluß
TBL 6/6000			40 630	Isoliersockel
			40 634	Heizfadenklemme (3)
				oder
			NE 64 198	Heizfadenklemme (3)
			40 622	bei f > 30 MHz

Aufstellung der Spezialröhren mit Fassungen und Zubehörteilen

RÖHRENTYP	SOCKEL	FASSUNG	ZUBEHÖR	
TBL 7/8000			40 630	Isoliersockel
			40 634	Heizfadenklemme (2)
				oder
			NE 64 198	Heizfadenklemme (2)
			40 649	Heizfaden-M-Anschluß
			40 650	Gitteranschluß
				oder
			40 662	bei f > 30 MHz
TBL 12/25-01			40 648	Isoliersockel
			40 662	Heizanschluß (2)
			40 663	Gitteranschlußring
TBL 12/38			40 648	Isoliersockel
			40 662	Heizanschluß (2)
			40 663	Gitteranschlußring
TBL 12/40			40 648	Isoliersockel
			40 662	Heizanschluß (2)
			40 663	Gitteranschlußring
TBL 12/100			K 506	Kühltopf
			40 628	Heizfadenklemme (6)
TBW 6/14			K 720	Kühltopf
			40 662	Heizanschluß (2)
			40 664	Gitteranschlußring
TBW 6/20			K 718	Kühltopf
			40 651	Gitter- u. Anodenanschlußring (2)
			40 652	Innerer Heizfadenanschluß
			40 653	Äußerer Heizfadenanschluß
TBW 6/6000			K 713	Kühltopf
			40 634	Heizfadenklemme (3)
				oder
			NE 64 198	Heizfadenklemme (3)
			40 650	Gitteranschluß
				oder
			40 622	bei f > 30 MHz

Aufstellung der Spezialröhren mit Fassungen und Zubehörteilen

RÖHRENTYP	SOCKEL	FASSUNG	ZUBEHÖR	
TBW 7/8000			K 713	Kühltopf
			40 634	Heizfadenklemme (2)
				oder
			NE 64 198	Heizfadenklemme (2)
			40 649	Heizfaden-M-Anschluß
			40 650	Gitteranschluß
				oder
			40 622	bei f > 30 MHz
TBW 12/25-01			K 717	Kühltopf
			40 662	Heizanschluß (2)
			40 663	Gitteranschlußring
TBW 12/38			K 717	Kühltopf
			40 662	Heizanschluß (2)
			40 663	Gitteranschlußring
TBW 12/100			K 714	Kühltopf
			40 628	Heizfadenklemme (6)
TH 1 bis 5	Europa 4p	40 465		
TH 91 bis 95	Miniatur	5909	88 477	Halterung
Z 50 T			40 645	Gummiring
Z 803 U	Noval	B8 700 20	88 477	Halterung
Z 804 U	Noval	B8 700 20	88 477	Halterung
2 J 49			(C 1050	Magnet)
2 J 50			(C 1050	Magnet)
2 K 25	Oktal	5903/12		
5 J 26			(55 302	Magnet)
50 AVP	Duodekal	B8 700 42		
51 UVP	Duodekal	B8 700 42		
53 AVP	Diheptal	5914/20		
53 UVP	Diheptal	5914/20		
54 AVP	Diheptal	5914/20		
61 SV	Spezial	L 789/CS		
75 C 1	Miniatur	5909	88 477	Halterung
85 A 1	Loktal 8p	40 213		
85 A 2	Miniatur	5909	88 477	Halterung
90 AG	Miniatur	5909		

Aufstellung der Spezialröhren mit Fassungen und Zubehörteilen

RÖHRENTYP	SOCKEL	FASSUNG	ZUBEHÖR	
90 AV	Miniatur	5909		
90 C 1	Miniatur	5909	88 477	Halterung
90 CG	Miniatur	5909		
90 CV	Miniatur	5909		
100 E 1	Europa 4p	40 465		
108 C 1	Miniatur	5909	88 477 A	Halterung
150 AVP	Duodekal	BS 700 42		
150 E 2	Miniatur	5909	88 477	Halterung
150 C 2	Miniatur	5909	88 477 A	Halterung
328	Europa 4p	40 465		
329	Europa 3p	40 465		
451	Europa 4p	40 465		
451	Europa 4p	40 465		
452	Europa 3p	40 465		
723 A/B	Oktal	5903/12		
725 A			(C 1050	Magnet)
1738	Goliath	65 909 BG		
1849			1289	Hilfszündaggregat
1904	Europa 4p	40 465		
1908	Europa 3p	40 465		
1909	Europa 3p			
1910	Europa 3p	40 465		
1927	Europa 4p	40 465		
1928	Europa 4p	40 465		
1941	Europa 4p	40 465		
3545	Spezial 2p	40 407		
3545	PW	40 406		
3546	Spezial 2p	40 407		
3546 PW	PW	40 406		
3554	Medium 4p	40 218/03		
4152-02	Europa 4p	40 465		
5609	Oktal	5903/13		
5651	Miniatur	5909	88 477	Halterung
5654	Miniatur	5909	56 900	Abschirmbecher
				oder
			88 477	Halterung

Aufstellung der Spezialröhren mit Fassungen und Zubehörteilen

RÖHRENTYP	SOCKEL	FASSUNG	ZUBEHÖR	
5696	Miniatur	5909	88 477	Halterung
5718	Subminiatur	B1 506 81	ZE 1100	Kühlklemme
5726	Miniatur	5909	56 900	Abschirmbecher
				oder
			88 477	Halterung
5727	Miniatur	5909	88 477	Halterung
5823	Miniatur	5909	88 477	Halterung
5840	Subminiatur	B1 506 81	ZE 1100	Kühlklemme
5899	Subminiatur	B1 506 81	ZE 1100	Kühlklemme
5949	Spezial 5p	40 211/01	40 619	Anodenkappe
6080	Oktal	5903/13		
6201	Noval	B8 700 20	B8 700 55	Abschirmbecher
				oder
			88 477	Halterung
6211	Noval	B8 700 20	B8 700 55	Abschirmbecher
				oder
			88 477	Halterung
6463	Noval	B8 700 20	B8 700 57	Abschirmbecher
				oder
			88 477 A	Halterung
6972			(55 308	Katodenanschluß)
7090	Oktal	5903/13		
7090 V	Oktal	5903/13		
7091			40 634	Kühlklemme
			55 311	Magnetsystem
			55 312	Überwurfmutter
			55 313	Sprengring
7091 V			40 634	Kühlklemme
			55 311	Magnetsystem
			55 312	Überwurfmutter
			55 313	Sprengring
7093			(Z8 300 16	Kupplung)
7475	Europa 4p	40 465		
8020	Medium 4p			
	m.Bajonett	40 218/03	40 619	Anodenkappe

Aufstellung der Spezialröhren mit Fassungen und Zubehörteilen

RÖHRENTYP	SOCKEL	FASSUNG	ZUBEHÖR	
13 201	Europa 4p	40 465		
18 042	Noval	B8 700 19	B8 700 57	Abschirmbecher
				oder
			88 477 A	Halterung
18 046	Noval	B8 700 19	B8 700 57	Abschirmbecher
				oder
			88 477 A	Halterung
55 085			(55 301	Magnet)
55 100			(55 301	Magnet)

Es wird empfohlen, die Abschirmbecher 56 900 bis 56 902 und B8 700 54 bis B8 700 58 nur bis zu einer Anodenverlustleistung der Röhre von ca. 2,5 W zu verwenden; ausschlaggebend ist jedoch die im Einzelfall zulässige Kolbentemperatur.

1. TEIL

FASSUNGEN

KUNSTHARZ-FASSUNG
mit 8 Kelchfeder-Kontakten

Befestigung auf oder
unter dem Chassis

Chassis-Bohrung: 31 mm

$U_{prüf}$	=	2300	V
$R_{HF\ 1,5}$	= min.	3	MΩ
$R_{HF\ 20}$	= min.	0,1	MΩ
$R_{HF\ 100}$	= min.	30	kΩ
R_{isol}	= min.	3.10^4	MΩ
R_{kont}	= max.	20	mΩ
C_1	= max.	1,1	pF
C_2	= max.	1	mpF
t_{max}	=	100	°C
K_{druck}	= max.	10	kg
K_{zug}	=	5.. 9	kg

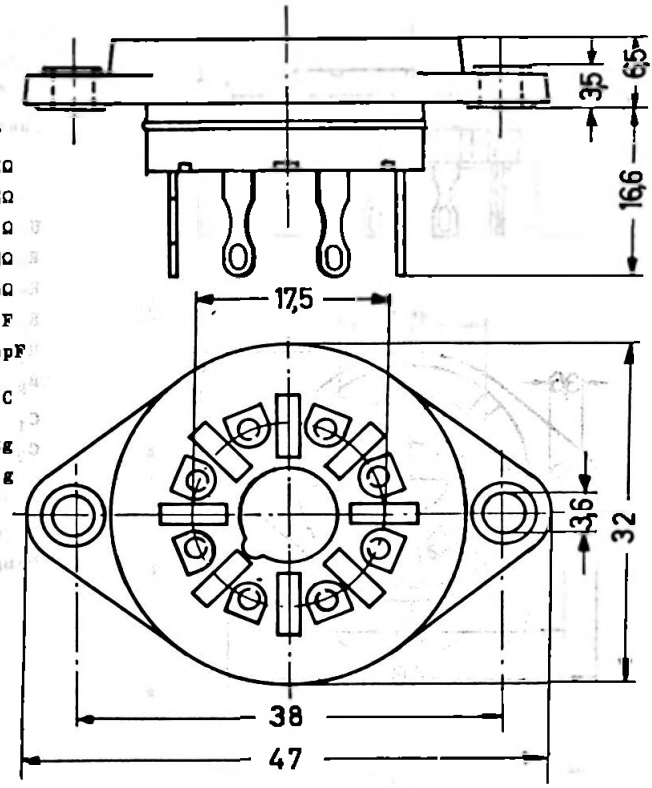

Bestell-Nr.	5903/12
Internat. Sockel	K8A
Bezeichnung	Oktal
z.B. für Röhre	PL 6574

KERAMIK-FASSUNG

mit 8 Kelchfeder-Kontakten

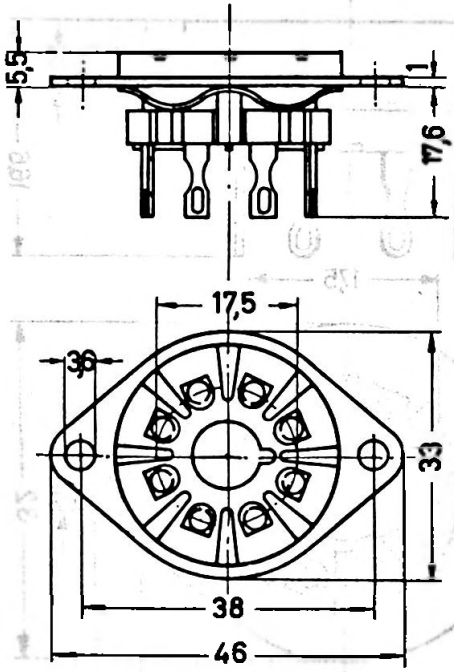

Befestigung auf oder unter dem Chassis

Chassis-Bohrung: 31 mm

$U_{prüf}$	=		3900	V
$R_{HF\ 1,5}$	=	min.	25	MΩ
$R_{HF\ 20}$	=	min.	1	MΩ
$R_{HF\ 100}$	=	min.	0,9	MΩ
R_{isol}	=	min.	$3 \cdot 10^4$	MΩ
R_{kont}	=	max.	20	mΩ
C_1	=	max.	1,5	pF
C_2	=	max.	5	mpF
t_{max}	=		150	°C
K_{druck}	=	max.	10	kg
K_{zug}	=		4...9	kg

Bestell-Nr.	5903/13
Internat.Sockel	K8A
Bezeichnung	Oktal
z.B. für Röhre	PL 6574

KERAMIK-FASSUNG
mit 7 versilberten Gabelfeder-Kontakten,
Innenabschirmung,
Befestigungshülse für dazugehörige Abschirmbecher 56 900 bis 56 902

Befestigung auf dem Chassis

Chassis-Bohrung: 16 mm

$U_{prüf}$	=		2150	V
$R_{HF\ 1}$	=	min.	25	MΩ
$R_{HF\ 20}$	=	min.	1	MΩ
$R_{HF\ 100}$	=	min.	0,9	MΩ
R_{isol}	=	min.	3.10^4	MΩ
R_{kont}	=	max.	20	mΩ
C_1	=	max.	1,2	pF
C_2	=	max.	0,45	mpF
t_{max}	=		150	°C
K_{druck}	=	max.	4,5	kg
K_{zug}	=		2...3,5	kg

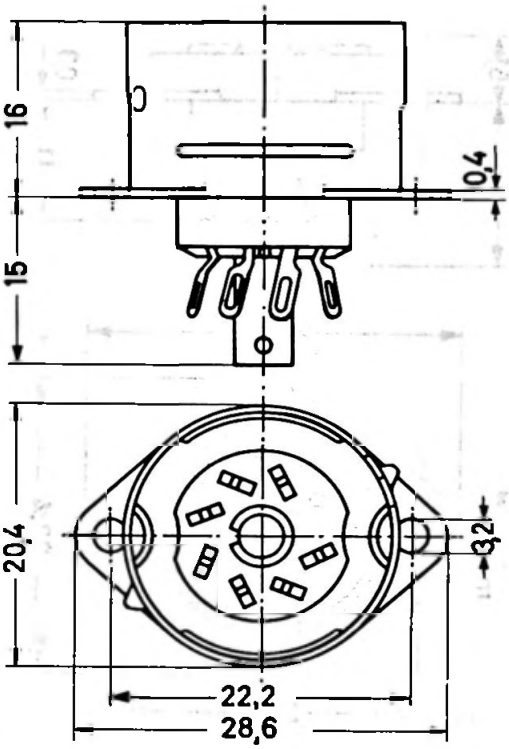

Bestell-Nr.	5909/35
Internat.Sockel	B7G
Bezeichnung	Miniatur
z.B. für Röhre	E90 CC

5909/36

KERAMIK-FASSUNG

mit 7 versilberten Gabelfeder-Kontakten,
Innenabschirmung und Befestigungslaschen
für die dazugehörigen Abschirmbecher B 8 700 06 bis B 8 700 09

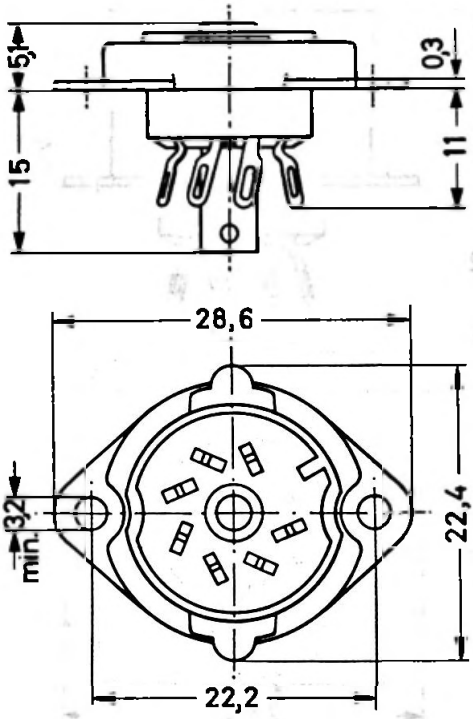

Befestigung auf oder unter dem Chassis

Chassis-Bohrung: 16,5 mm

$U_{prüf}$	=		2150	V
$R_{HF\ 1}$	=	min.	25	MΩ
$R_{HF\ 20}$	=	min.	1	MΩ
$R_{HF\ 100}$	=	min.	0,9	MΩ
R_{isol}	=	min.	3.10^4	MΩ
R_{kont}	=	max.	20	mΩ
C_1	=	max.	1,2	pF
C_2	=	max.	0,7	mpF
t_{max}	=		150	°C
K_{druck}	=	max.	4,5	kg
K_{zug}	=		2...3,5	kg

Bestell-Nr.	5909/36
Internat.Sockel	B 7 G
Bezeichnung	Miniatur
z.B. für Röhre	E 90 CC

KERAMIK-FASSUNG
mit 7 vergoldeten Gabelfeder-Kontakten,
Innenabschirmung,
Befestigungshülse für dazugehörige Abschirmbecher 56 900 bis 56 902

Befestigung auf dem Chassis

Chassis-Bohrung: 16 mm

$U_{prüf}$	=	2150	V
$R_{HF\ 1,5}$	= min.	25	MΩ
$R_{HF\ 20}$	= min.	1	MΩ
$R_{HF\ 100}$	= min.	0,9	MΩ
R_{isol}	= min.	$3 \cdot 10^4$	MΩ
R_{kont}	= max.	0,02	Ω
C_1	= max.	1,2	pF
C_2	= max.	0,45	mpF
t_{max}	=	150	°C
K_{druck}	= max.	4,5	kg
K_{zug}	=	2...3,5	kg

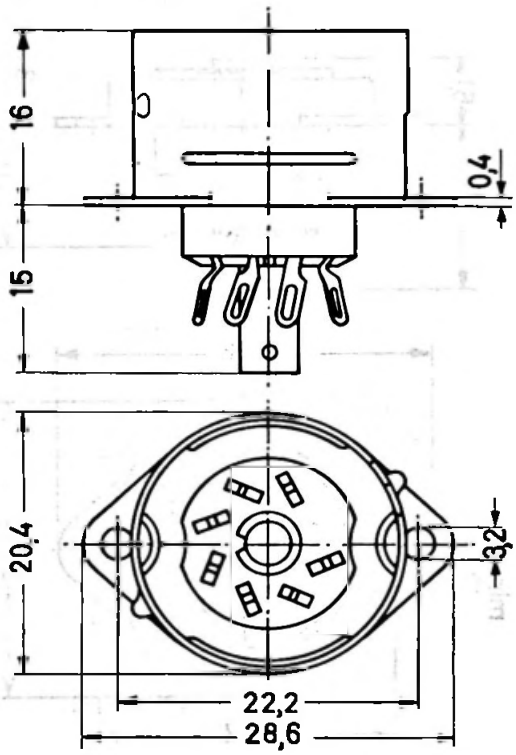

Bestell-Nr.	5909/45
Internat.Sockel	B7G
Bezeichnung	Miniatur
z.B. für Röhre	E 90 CC

5909/46

KERAMIK-FASSUNG
mit 7 vergoldeten Gabelfeder-Kontakten,
Innenabschirmung und Befestigungslaschen
für die dazugehörigen Abschirmbecher B 8 700 06 bis B 8 700 09

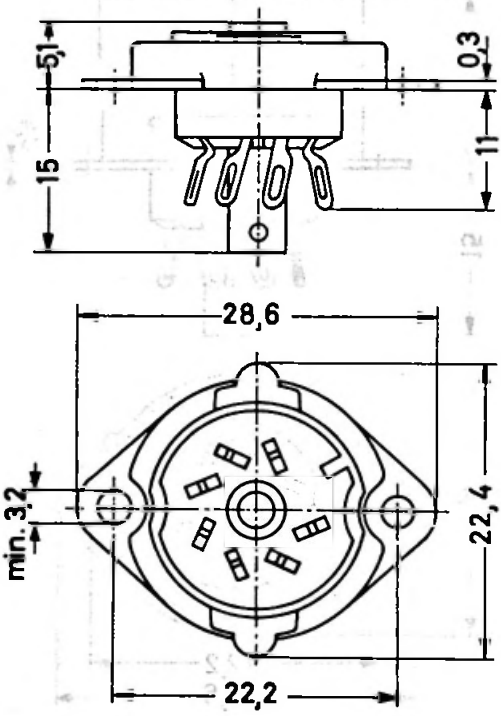

Befestigung auf dem Chassis

Chassis-Bohrung: 16,5 mm

$U_{prüf}$	=		2150	V
$R_{HF\ 1,5}$	=	min.	25	MΩ
$R_{HF\ 20}$	=	min.	1	MΩ
$R_{HF\ 100}$	=	min.	0,9	MΩ
R_{isol}	=	min.	$3 \cdot 10^4$	MΩ
R_{kont}	=	max.	0,02	Ω
C_1	=	max.	1,2	pF
C_2	=	max.	0,7	mpF
t_{max}	=		150	°C
K_{druck}	=	max.	4,5	kg
K_{zug}			2...3,5	kg

Bestell-Nr.	5909/46
Internat.Sockel	B 7 G
Bezeichnung	Miniatur
z.B. für Röhre	E 90 CC

RINGFÖRMIGE KUNSTHARZ-FASSUNG
(ohne Flansch)
mit 11 Federkontakten,
Isolierplatte zum Abdecken der Kontaktanschlüsse
und Führungsschlitz im Zentralloch

Chassis-Bohrung: 45 mm

$U_{prüf}$	=	2750	V
$R_{HF\ 1,5}$	= min.	2	MΩ
$R_{HF\ 20}$	= min.	0,5	MΩ
$R_{HF\ 100}$	= min.	25	kΩ
R_{isol}	= min.	$3 \cdot 10^4$	MΩ
R_{kont}	= max.	20	mΩ
C_1	= max.	1,5	pF
C_2	= max.	5	mpF
t_{max}	=	100	°C
K_{druck}	= max.	8	kg
K_{zug}	=	4...7	kg

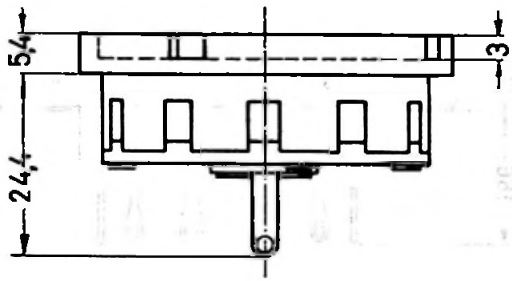

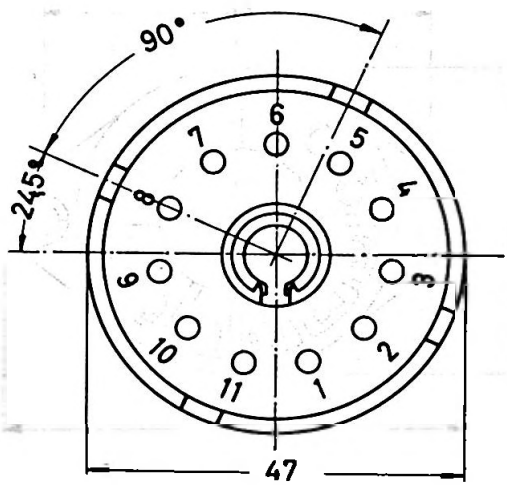

Bestell-Nr.	5911/20
Internat.Sockel	B11A
Bezeichnung	Magnal
z.B. für Röhre	DG 10-6

5912/20

KUNSTHARZ-FASSUNG
mit 12 Kelchfeder-Kontakten
und Führungsschlitz im Zentralloch

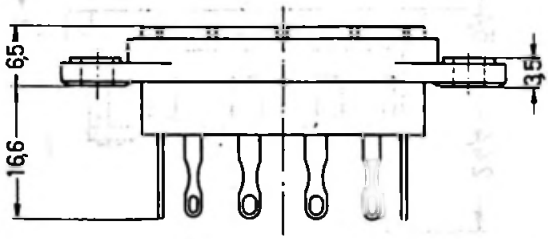

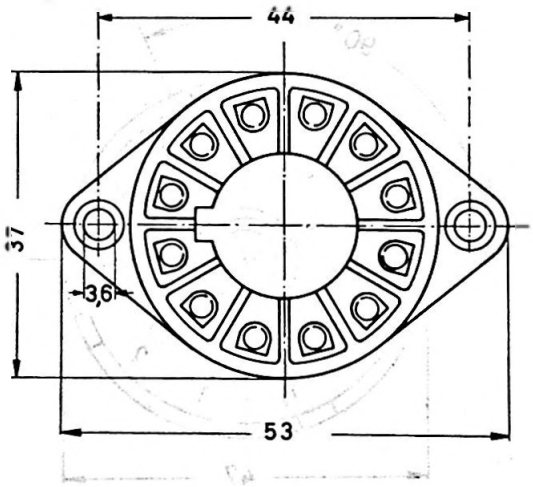

Befestigung auf dem Chassis

Chassis-Bohrung: 35 mm

$U_{prüf}$	=		2750	V
$R_{HF\ 1,5}$	=	min.	2	MΩ
$R_{HF\ 20}$	=	min.	0,5	MΩ
$R_{HF\ 100}$	=	min.	25	kΩ
R_{isol}	=	min.	3.10^4	MΩ
R_{kont}	=	max.	20	mΩ
C_1	=	max.	1,5	pF
C_2	=	max.	10	mpF
t_{max}	=		100	°C
K_{druck}	=	max.	10	kg
K_{zug}	=		5...9	kg

Bestell-Nr.	5912/20
Internat.Sockel	B 12A
Bezeichnung	Duodekal
z.B. für Röhre	E 1 T

RINGFÖRMIGE KUNSTHARZ-FASSUNG
(ohne Flansch)
mit 14 Federkontakten
und Führungsschlitz im Zentralloch

Chassis-Bohrung: 60 mm

$U_{prüf}$	=	3250	V
$R_{HF\ 1,5}$	= min.	2	MΩ
$R_{HF\ 20}$	= min.	0,5	MΩ
$R_{HF\ 100}$	= min.	25	kΩ
R_{isol}	= min.	3.10^4	MΩ
R_{kont}	= max.	20	mΩ
C_1	= max.	2	pF
C_2	= max.	2	mpF
t_{max}	=	100	°C
K_{druck}	= max.	10	kg
K_{zug}	=	5..9	kg

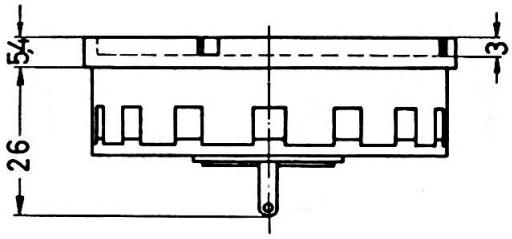

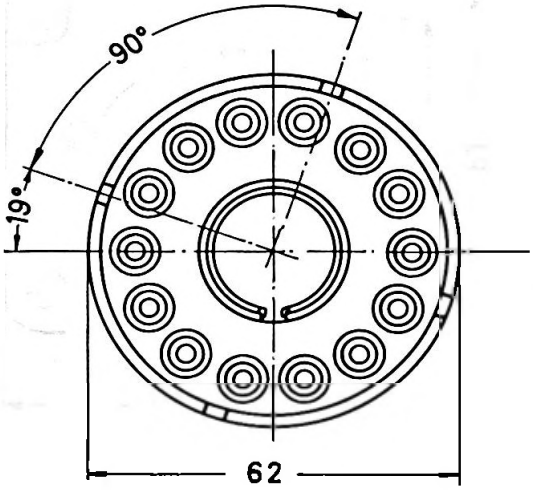

Bestell-Nr.	5914/20
Internat. Sockel	U14
Bezeichnung	Diheptal
z.B. für Röhre	DG 13-2

KERAMIK-FASSUNG
mit 7 Federkontakten

Befestigung unter dem Chassis.

Chassis-Bohrung: 55 mm

$U_{prüf}$	=	3500	V
$R_{HF\ 1,5}$	= min.	10	MΩ
$R_{HF\ 20}$	= min.	5	MΩ
$R_{HF\ 100}$	= min.	1	MΩ
R_{isol}	= min.	10^6	MΩ
R_{kont}	= max.	10	mΩ
C_1	= max.	2	pF
C_2	= max.	50	mpF
t_{max}	=	100	°C
K_{druck}	= max.	10	kg
K_{zug}	=	4...9	kg
s_{kriech}	= min.	8	mm
s_{luft}	= min.	5	mm

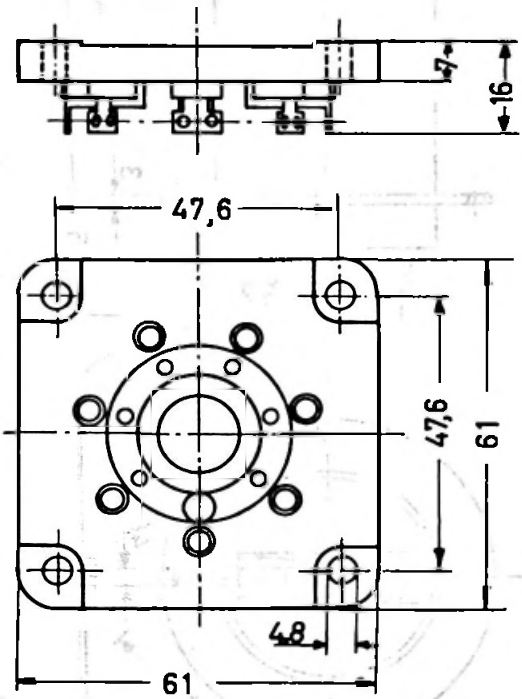

Bestell-Nr.	40202
Internat.Sockel	B 7 A
Bezeichnung	Septar
z.B. für Röhre	QQE 03/20

NOVOTEX-FASSUNG
mit 3 Federkontakten und Metallhülse

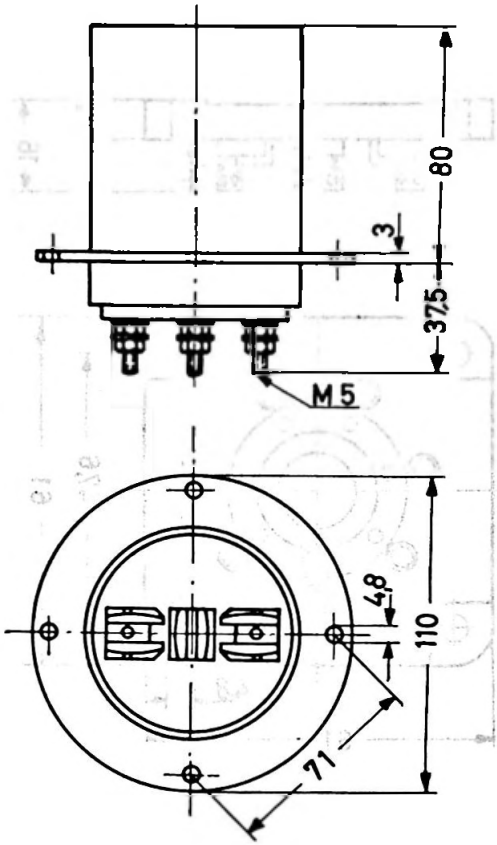

Befestigung auf dem Chassis

Chassis-Bohrung: 78 mm

$U_{prüf}$	=		3000	V
$R_{HF\ 1}$	=	min.	0,3	MΩ
$R_{HF\ 20}$	=	min.	50	kΩ
$R_{HF\ 100}$	=	min.	10	kΩ
R_{isol}	=	min.	1.10^3	MΩ
R_{kont}	=	max.	10	mΩ
C_1	=	max.	15	pF
C_2	=	max.	0,2	mpF
t_{max}	=		100	°C
K_{druck}	=	max.	9	kg
K_{zug}	=	max.	4...8	kg
s_{kriech}	=	min.	6	mm
s_{luft}	=	min.	4	mm

Bestell-Nr.	40 209
Internat.Sockel	
Bezeichnung	Spezial
z.B. für Röhre	DCG 12/30

KERAMIK-FASSUNG
mit 8 Federkontakten
und Zentralloch zur Verriegelung

Befestigung unter dem Chassis

Chassis-Bohrung: 34 mm

$U_{prüf}$	=	2250	V
$R_{HF\ 1}$	= min.	10	MΩ
$R_{HF\ 20}$	= min.	5	MΩ
$R_{HF\ 100}$	= min.	1	MΩ
R_{isol}	= min.	10^6	MΩ
R_{kont}	= max.	20	mΩ
C_1	= max.	3	pF
C_2	= max.	2	mpF
t_{max}	=	150	°C
K_{druck}	= max.	7	kg
K_{zug}	=	3...6	kg
s_{kriech}	= min.	3	mm
s_{luft}	= min.	2,5	mm

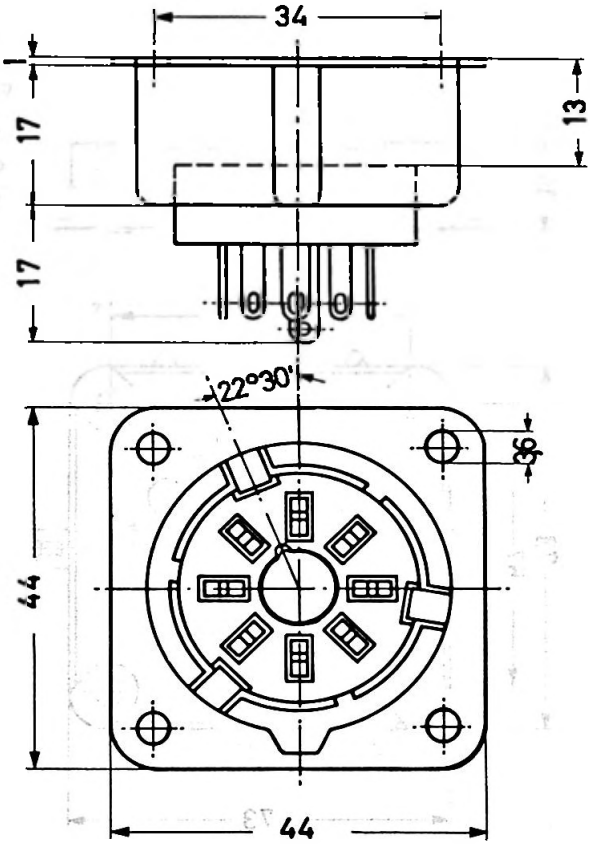

Bestell-Nr.	40 210/02
Internat. Sockel	Loktal
Bezeichnung	Spezial 8 p
z.B. für Röhre	PE 05/25

40211/01

KERAMIK-FASSUNG
mit 5 Federkontakten

Befestigung unter dem Chassis

Chassis-Bohrung: 67 mm

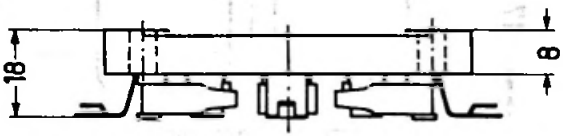

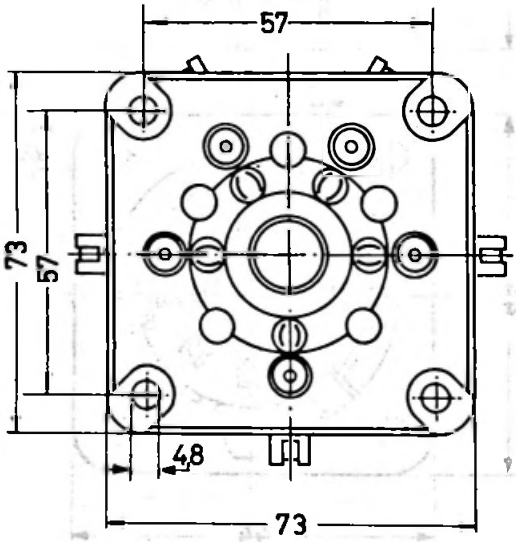

$U_{prüf}$	=	3500	V
$R_{HF\ 1}$	= min.	10	MΩ
$R_{HF\ 20}$	= min.	5	MΩ
$R_{HF\ 100}$	= min.	1	MΩ
R_{isol}	= min.	10^6	MΩ
R_{kont}	= max.	10	mΩ
C_1	= max.	3	pF
C_2	= max.	0,1	pF
t_{max}	=	100	°C
K_{druck}	= max.	9	kg
K_{zug}	=	4...8	kg
s_{kriech}	= min.	8	mm
s_{luft}	= min.	5	mm

Bestell-Nr.	40 211/01
Internat.Sockel	B 5 F
Bezeichnung	Giant 5p
z.B. für Röhre	QB 3/300

KERAMIK-FASSUNG
mit 9 Federkontakten
und metallischem Montageflansch

Befestigung auf oder
unter dem Chassis
Verriegelung der Röhre
(Schlüsseltyp)

Chassis-Bohrung: 35 mm

$U_{prüf}$	=	3500	V
$R_{HF\ 1,5}$	= min.	30	MΩ
$R_{HF\ 20}$	= min.	1	MΩ
$R_{HF\ 100}$	= min.	0,9	MΩ
R_{isol}	= min.	3.10^4	MΩ
R_{kont}	= max.	20	mΩ
C_1	= max.	3	pF
C_2	= max.	10	mpF
t_{max}	=	100	°C
K_{druck}	= max.	8	kg
K_{zug}	=	3... 4,5	kg

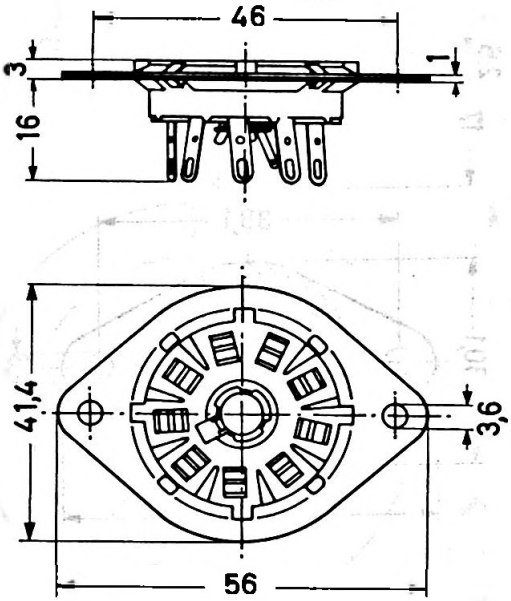

Bestell-Nr.	40 212
Internat.Sockel	B 9 G
Bezeichnung	Loktal 9p
z.B. für Röhre	QE 04/10

40213

KERAMIK-FASSUNG
mit 8 Federkontakten
und metallischem Montageflansch

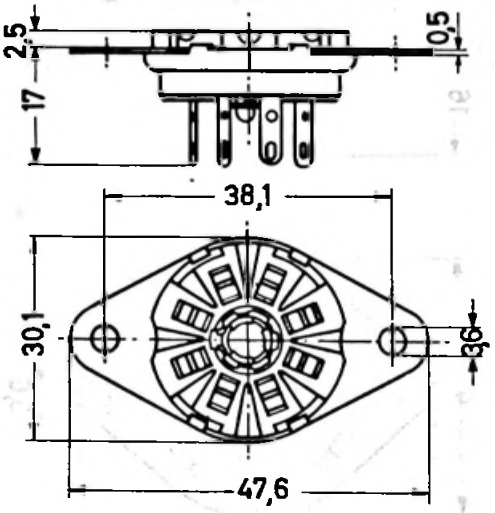

Befestigung auf oder unter dem Chassis
Verriegelung der Röhre (Schlüsseltyp)

Chassis-Bohrung: 30 mm

$U_{prüf}$	=	3500	V
$R_{HF\ 1,5}$	= min.	30	MΩ
$R_{HF\ 20}$	= min.	1	MΩ
$R_{HF\ 100}$	= min.	0,9	MΩ
R_{isol}	= min.	3.10^4	MΩ
R_{kont}	= max.	20	mΩ
C_1	= max.	1,9	pF
C_2	= max.	10	mpF
t_{max}	=	100	°C
K_{druck}	= max.	9	kg
K_{zug}	=	5...9	kg

Bestell-Nr.	40 213
Internat.Sockel	B 8 G
Bezeichnung	Loktal 8p
z.B.für Röhre	Q Q C 04/15

FASSUNG
mit 5 Federkontakten
und vernickeltem Montageflansch

Befestigung auf oder unter dem Chassis

Chassis-Bohrung: 95 mm

$U_{prüf}$	=	2000	V
$R_{HF\ 1}$	= min.	10	MΩ
$R_{HF\ 20}$	= min.	5	MΩ
$R_{HF\ 100}$	= min.	1	MΩ
R_{isol}	= min.	10^6	MΩ
R_{kont}	= max.	10	mΩ
C_1	= max.	1,5	pF
C_2	= max.	50	mpF
t_{max}	=	100	°C
K_{druck}	= max.	8	kg
K_{zug}	=	3...7	kg
s_{kriech}	= min.	6	mm
s_{luft}	= min.	3,5	mm

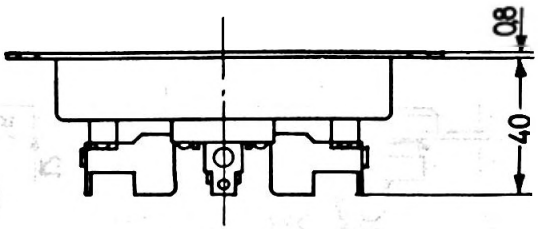

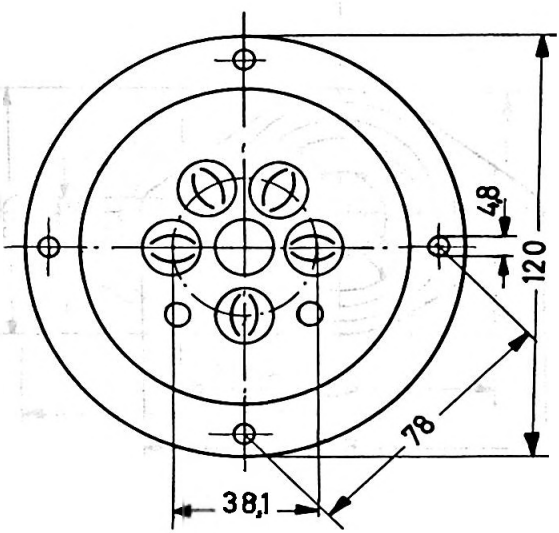

Bestell-Nr.	40 216
Internat.Sockel	B 5 K
Bezeichnung	Super-Giant
z.B. für Röhre	TB 4/1250

40218/03

KERAMIK-FASSUNG
mit 4 Federkontakten
und metallischem Montageflansch

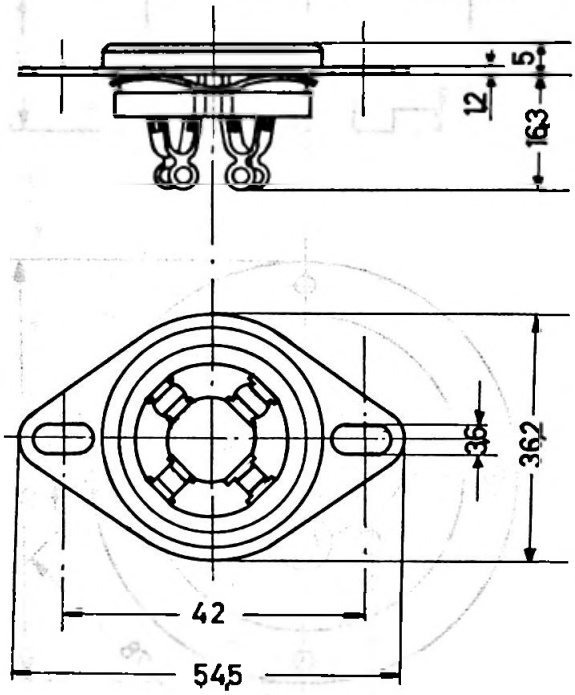

Befestigung auf oder unter dem Chassis

Chassis-Bohrung: 33 mm

$U_{prüf}$	=		2500	V
$R_{HF\ 1}$	=	min.	10	MΩ
$R_{HF\ 20}$	=	min.	5	MΩ
$R_{HF\ 100}$	=	min.	1	MΩ
R_{isol}	=	min.	10^6	MΩ
R_{kont}	=	max.	10	mΩ
C_1	=	max.	2	pF
C_2	=	max.	0,1	pF
t_{max}	=		150	°C
K_{druck}	=	max.	10	kg
K_{zug}	=		4...9	kg
s_{kriech}	=	min.	4	mm
s_{luft}	=	min.	4	mm

Bestell-Nr.	40 218/03
Internat.Sockel	G
Bezeichnung	Medium 4p
z.B.für Röhre	DCG 4/1000 G

KERAMIK-FASSUNG
mit 5 Federkontakten
und metallischem Montageflansch

Befestigung auf oder
unter dem Chassis

Chassis-Bohrung: 33 mm

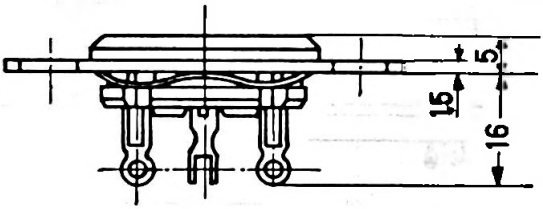

$U_{prüf}$	=	2050	V
$R_{HF\ 1}$	= min.	10	MΩ
$R_{HF\ 20}$	= min.	5	MΩ
$R_{HF\ 100}$	= min.	1	MΩ
R_{isol}	= min.	10^6	MΩ
R_{kont}	= max.	10	mΩ
C_1	= max.	2	pF
C_2	= max.	0,1	pF
t_{max}	=	150	°C
K_{druck}	= max.	10	kg
K_{zug}	=	4...9	kg
s_{kriech}	= min.	2	mm
s_{luft}	= min.	2	mm

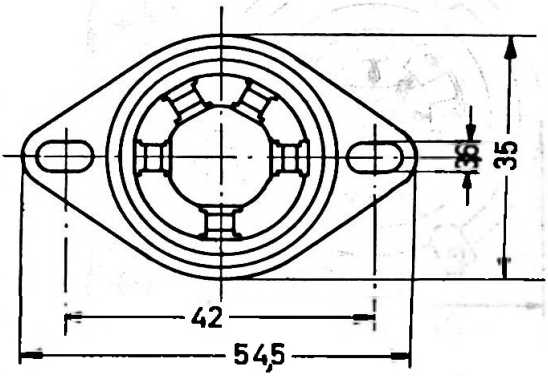

Bestell-Nr.	40 219
Internat.Sockel	N
Bezeichnung	Medium 5p
z.B. für Röhre	QE 06/50

40222 A

SPEZIAL-FASSUNG
mit 7 Federkontakten
und Teflon-Isolation
sowie Anschlußhülse für konzentrische Leitung

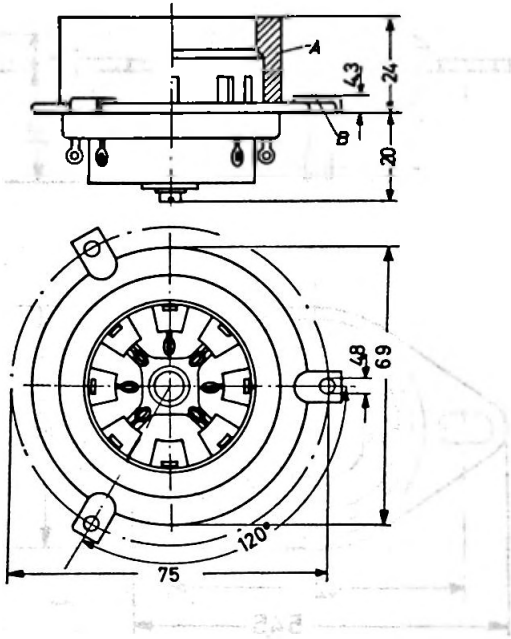

Befestigung auf dem Chassis

Chassis-Bohrung: 57 mm

$U_{prüf}$	=	2000	V
R_{isol}	= min.	10^6	MΩ
R_{kont}	= max.	10	mΩ
t_{max}	=	125	°C
K_{druck}	= max.	6	kg
K_{zug}	=	2...5	kg
s_{kriech}	= min.	1,5	mm
s_{luft}	= min.	1	mm

Ableitkapazität des
g_2-Anschlusses: 800 pF

A = separater Keramikring zur Gewährleistung angemessener Röhrenkühlung

B = drei lose Befestigungsklammern machen Flanschdurchbohrungen unnötig.

Bestell-Nr.	40 222
Internat. Sockel	
Bezeichnung	Spezial
z.B. für Röhre	QEL 1/150

Nähere Angaben bitten wir einer der Fassung beiliegenden Gebrauchsanweisung zu entnehmen.

KERAMIK-FASSUNG
mit 4 Federkontakten

Befestigung unter dem Chassis

Chassis-Bohrung: 58 mm

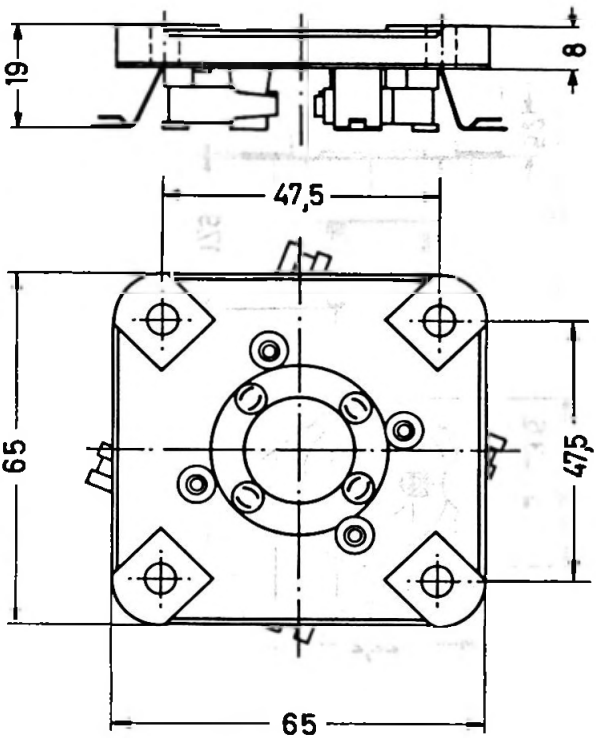

$U_{prüf}$	=	1200	V
$R_{HF\ 1}$	= min.	10	MΩ
$R_{HF\ 20}$	= min.	5	MΩ
$R_{HF\ 100}$	= min.	1	MΩ
R_{isol}	= min.	10^6	MΩ
R_{kont}	= max.	10	mΩ
C_1	= max.	3	pF
C_2	= max.	0,1	pF
t_{max}	=	100	°C
K_{druck}	= max.	9	kg
K_{zug}	=	4..8	kg
s_{kriech}	= min.	4,8	mm
s_{luft}	= min.	1,2	mm

Bestell-Nr.	40 403
Internat. Sockel	B 4 D
Bezeichnung	Super-Jumbo
z.B. für Röhre	PL 5544

KUNSTHARZ-FASSUNG
mit 3 Federkontakten
und metallischem Montageflansch

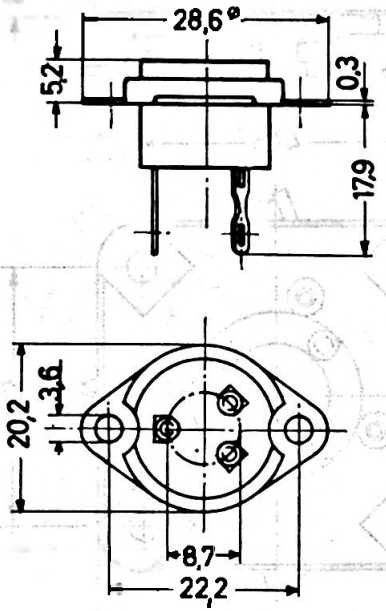

Befestigung auf dem Chassis

Chassis-Bohrung: 18 mm

$U_{prüf}$	=	2000	V
$R_{HF\ 1}$	= min.	3	MΩ
$R_{HF\ 20}$	= min.	0,5	MΩ
$R_{HF\ 100}$	= min.	25	kΩ
R_{isol}	= min.	3.10^4	MΩ
R_{kont}	= max.	20	mΩ
C_1	= max.	3	pF
C_2	= max.	0,5	pF
t_{max}	=	100	°C
K_{druck}	= max.	7	kg
K_{zug}	=	3..6	kg
s_{kriech}	= min.	2,8	mm
s_{luft}	= min.	2,8	mm

Bestell-Nr.	40 406
Internat.Sockel	B 3 A
Bezeichnung	P W
z.B. für Röhre	3545 PW

PERTINAX-PLATTE
mit 2 Kontaktbuchsen

Befestigung auf oder unter dem Chassis

Chassis-Bohrung: 18 mm

$U_{prüf}$	=	1400	V
$R_{HF\ 1}$	= min.	3	MΩ
R_{isol}	= min.	3.10^4	MΩ
R_{kont}	= max.	10	mΩ
C_1	= max.	2	pF
C_2	= max.	0,5	pF
t_{max}	=	100	°C
K_{druck}	= max.	3	kg
K_{zug}	=	0,5...2	kg
s_{kriech}	= min.	1	mm
s_{luft}	= min.	1	mm

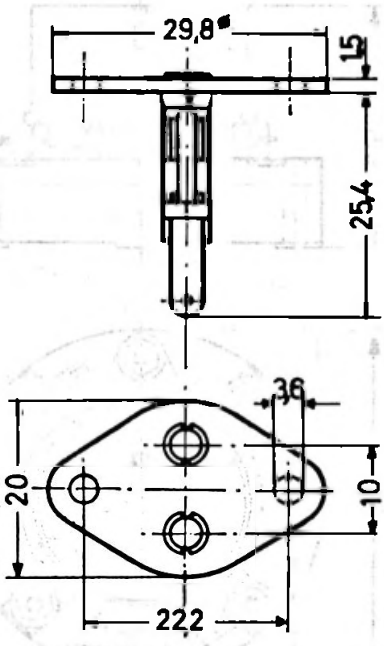

Bestell-Nr.	40 407
Internat.Sockel	
Bezeichnung	Spezial 2p
z.B. für Röhre	3545

40408

KERAMIK-FASSUNG
mit 4 Federkontakten
und Bajonett-Verschluß

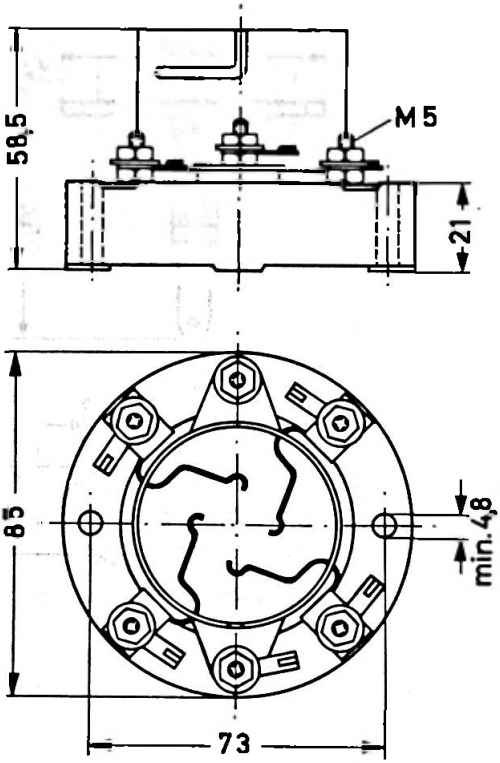

Befestigung auf dem Chassis

$U_{prüf}$	=		2500	V
$R_{HF\ 1}$	=	min.	5	MΩ
$R_{HF\ 20}$	=	min.	2	MΩ
$R_{HF\ 100}$	=	min.	800	kΩ
R_{isol}	=	min.	10^6.	MΩ
R_{kont}	=	max.	10	mΩ
C_1	=	max.	1,5	pF
C_2	=	max.	0,1	pF
t_{max}	=		100	°C
s_{kriech}	=	min.	4	mm
s_{luft}	=	min.	2,8	mm

Bestell-Nr.	40 408
Internat. Sockel	B 4 F
Bezeichnung	Jumbo
z.B. für Röhre	DCX 4/5000

PERTINAX-PLATTE
mit 4 Buchsen und Anschlußklemmen

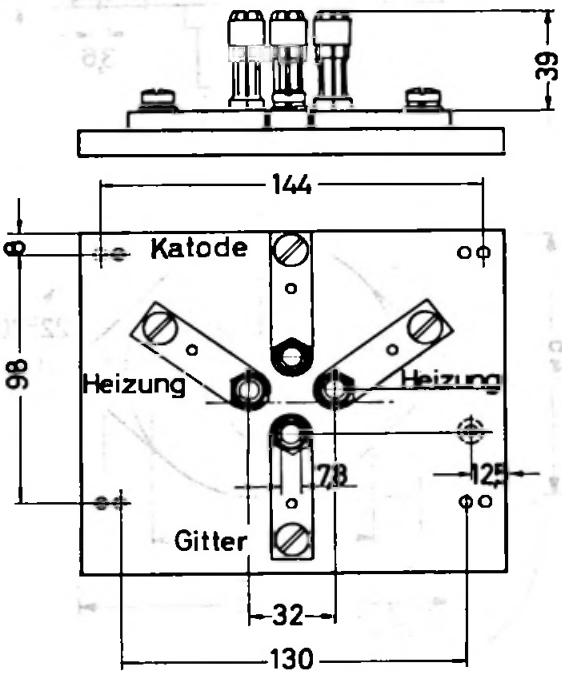

Bestell-Nr.	40 409
Internat. Sockel	
Bezeichnung	Spezial
z.B. für Röhre	DCG 7/100

40465

KUNSTHARZ-FASSUNG
mit 5 Kontaktbuchsen

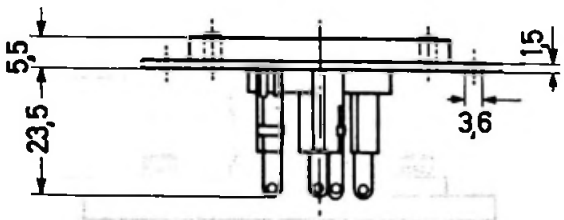

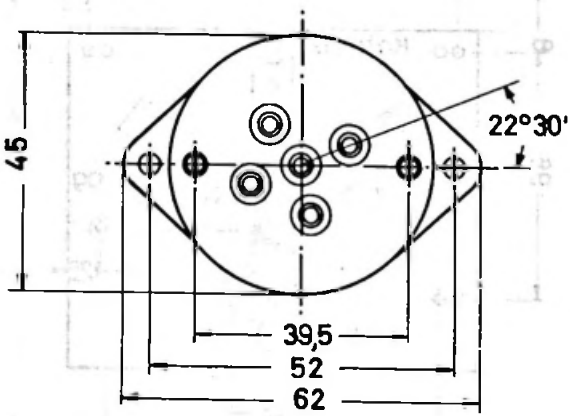

Befestigung auf dem Chassis

Chassis-Bohrung: 42 mm

$U_{prüf}$	=		1600	V
$R_{HF\ 1}$	=	min.	3	MΩ
$R_{HF\ 20}$	=	min.	0,5	MΩ
$R_{HF\ 100}$	=	min.	25	kΩ
R_{isol}	=	min.	$10 \cdot 10^3$	MΩ
R_{kont}	=	max.	20	mΩ
C_1	=	max.	2	pF
C_2	=	max.	0,5	pF
t_{max}	=		100	°C
K_{druck}	=	max.	5	kg
K_{zug}	=		2...4	kg
s_{kriech}	=	min.	6	mm
s_{luft}	=	min.	1,5	mm

Bestell-Nr.	40 465
Internat.Sockel	O
Bezeichnung	Europa 5p
z.B.für Röhre	PL 1607

KERAMIK-FASSUNG

mit Edison Schraubkontakt

Befestigung auf dem Chassis

Chassis-Bohrung: 20 mm

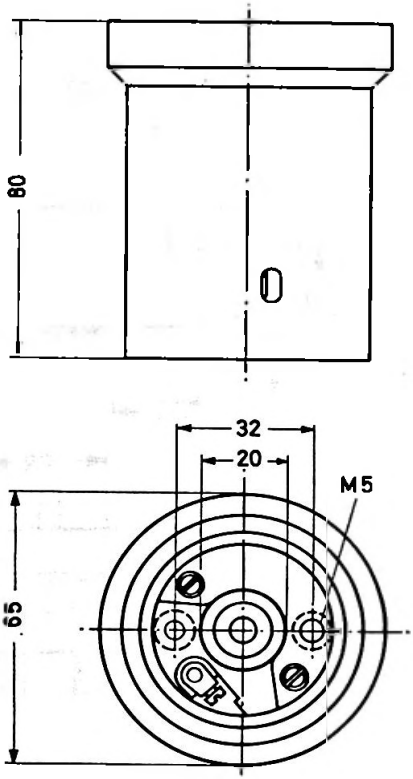

$U_{prüf}$	=	3000	V
$R_{HF\ 1}$	= min.	5	MΩ
R_{isol}	= min.	10^3	MΩ
R_{kont}	= max.	10	mΩ
t_{max}	=	150	°C
s_{kriech}	= min.	7	mm
s_{luft}	= min.	4,5	mm

Bestell-Nr.	65 909 BG
Internat. Sockel	E 40
Bezeichnung	Goliath
z.B. für Röhre	DCG 5/5000 EG

KUNSTHARZ-FASSUNG
mit 3 Federkontakten

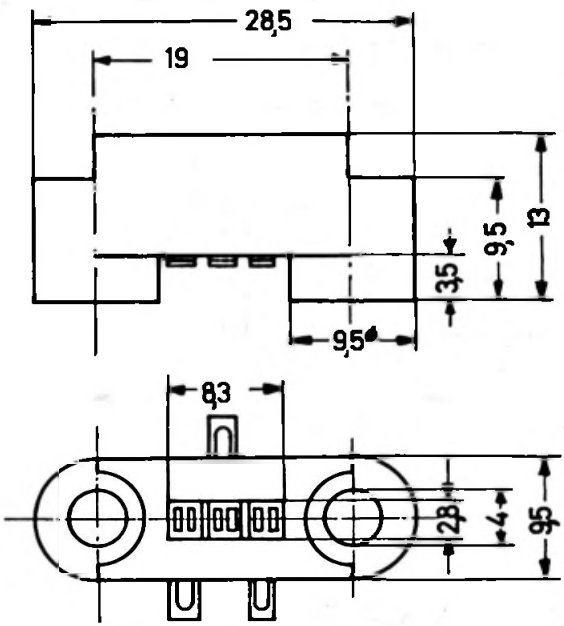

Bestell-Nr.	75–801
Internat.Sockel	B 3 G
Bezeichnung	Spezial 3p
z.B. für Röhre	EA 50

KUNSTHARZ-FASSUNG
mit Glimmerzusatz,
mit 8 Federkontakten

Befestigung auf dem Chassis

Chassis-Bohrung: 9,5 mm

$U_{prüf}$	=	1500	V
$R_{HF\ 1,5}$	= min.	5	MΩ
$R_{HF\ 20}$	= min.	0,25	MΩ
$R_{HF\ 100}$	= min.	300	kΩ
R_{isol}	= min.	5.10^4	MΩ
R_{kont}	= max.	20	mΩ
C_1	= max.	1	pF
C_2	= max.	12	mpF
t_{max}	=	120	°C
K_{druck}	= max.	2,5	kg
K_{zug}	=	0,75...1,5	kg

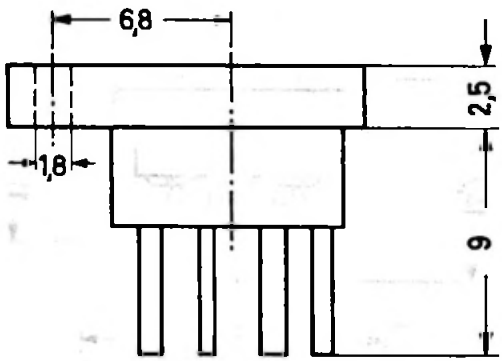

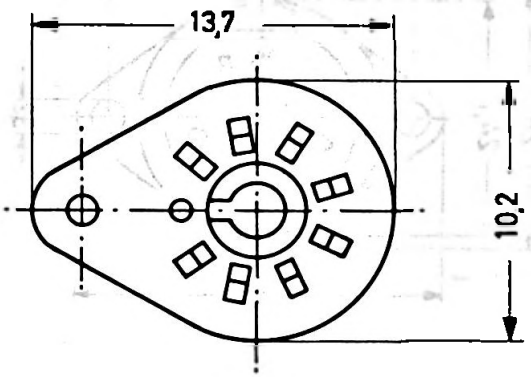

Bestell-Nr.	B1 506 81
Internat. Sockel	B 8 D
Bezeichnung	Subminiatur
z.B. für Röhre	EC 71

B8 70019

KERAMIK-FASSUNG

mit 9 versilberten Gabelfeder-Kontakten
Innenabschirmung und Befestigungslaschen
für die dazugehörigen Abschirmbecher B8 700 54 bis B8 700 58

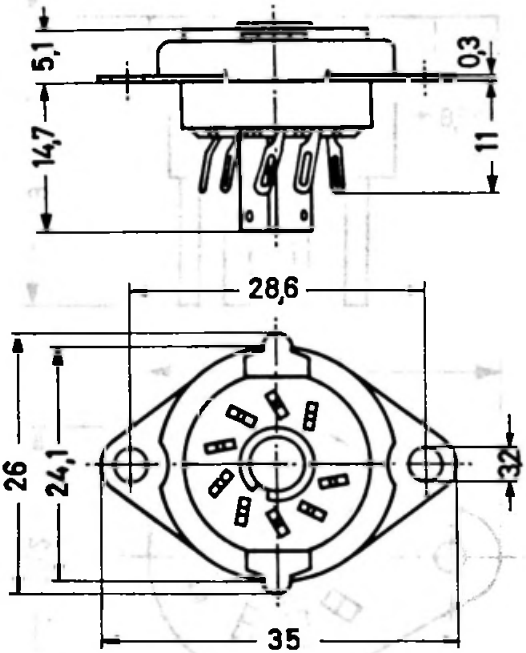

Befestigung auf dem Chassis

Chassis-Bohrung: 20 mm

$U_{prüf}$	=		2100	V
$R_{HF\ 1}$	=	min.	25	MΩ
$R_{HF\ 20}$	=	min.	1	MΩ
$R_{HF\ 100}$	=	min.	0,9	MΩ
R_{isol}	=	min.	3.10^4	MΩ
R_{kont}	=	max.	20	mΩ
C_1	=	max.	1,2	pF
C_2	=	max.	0,27	mpF
t_{max}	=		150	°C
K_{druck}	=	max.	6	kg
K_{zug}	=		2...4,5	kg

Bestell-Nr.	B8 700 19
Internat.Sockel	B9A
Bezeichnung	Noval
z.B. für Röhre	E 80 L

KERAMIK-FASSUNG

mit 9 vergoldeten Gabelfeder-Kontakten
Innenabschirmung und Befestigungslaschen
für die dazugehörigen Abschirmbecher B8 700 54 bis B8 700 58

Befestigung auf dem Chassis

Chassis-Bohrung: 20 mm

$U_{prüf}$	=	2100	V
$R_{HF\ 1}$	= min.	25	MΩ
$R_{HF\ 20}$	= min.	1	MΩ
$R_{HF\ 100}$	= min.	0,9	MΩ
R_{isol}	= min.	3.10^4	MΩ
R_{kont}	= max.	20	mΩ
C_1	= max.	1,2	pF
C_2	= max.	0,27	mpF
t_{max}	=	150	°C
K_{druck}	=	6	kg
K_{zug}	=	2...4,5	kg

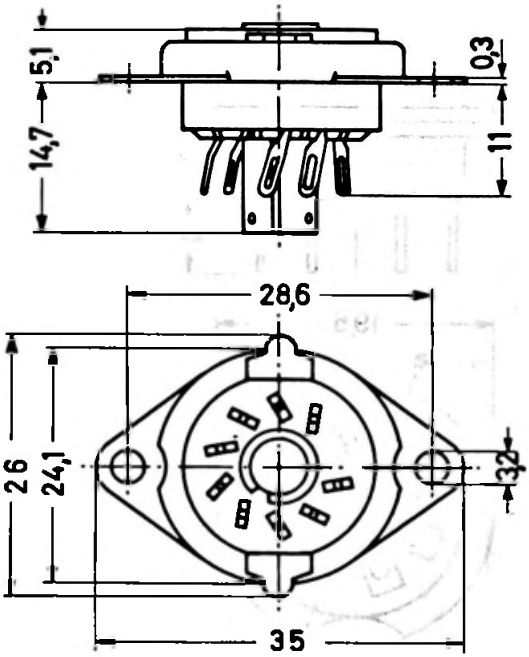

Bestell-Nr.	B8 700 20
Internat. Sockel	B 9 A
Bezeichnung	Noval
z.B. für Röhre	E 80 L

B8 70026

KUNSTHARZ-FASSUNG
mit 7 Federkontakten
und Innenabschirmung
zur Verwendung in gedruckten Schaltungen
mit Zoll- oder Millimeter-Raster

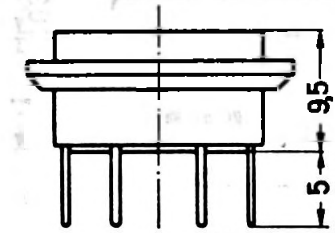

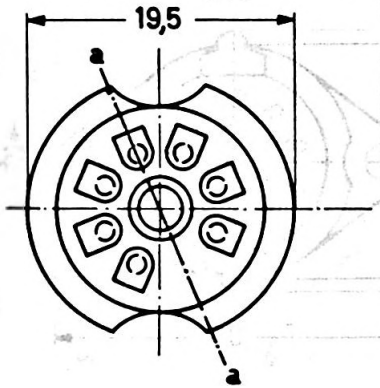

Bohrschablone:

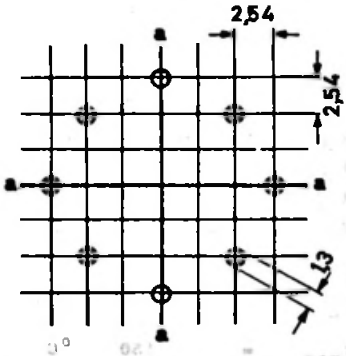

U_{pruf}	=		2000	V
$R_{HF\ 1}$	=	min.	5	MΩ
R_{isol}	=	min.	50.10^4	MΩ
R_{kont}	=	max.	20	mΩ
C_1	=	max.	1,5	pF
C_2	=	max.	10	mpF
t_{max}	=		100	°C
K_{druck}	=	max.	5	kg
K_{zug}	=		1,5..4	kg

Bestell-Nr.	B 8 700 26
Internat.Sockel	B 7 G
Bezeichnung	Miniatur
z.B. für Röhre	E 90 CC

KUNSTHARZ-FASSUNG
mit 7 Federkontakten
zur Verwendung in gedruckten Schaltungen
mit Zoll- oder Millimeter-Raster

Bohrschablone:

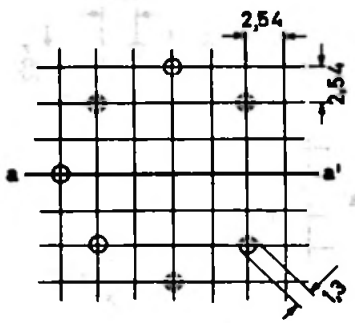

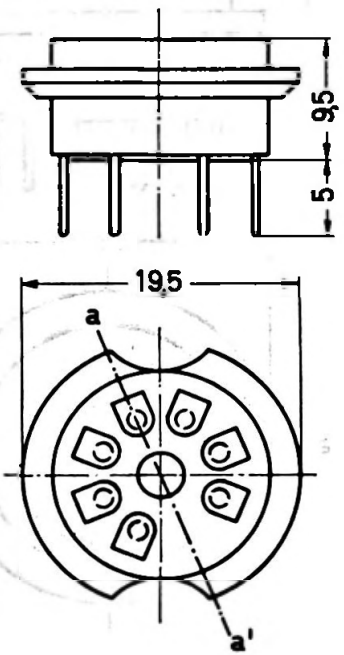

$U_{prüf}$	=	2000	V
$R_{HF\ 1}$	= min.	5	MΩ
R_{isol}	= min.	50.10^4	MΩ
R_{kont}	= max.	20	mΩ
C_1	= max.	1,5	pF
C_2	= max.	10	mpF
t_{max}	=	100	°C
K_{druck}	= max.	5	kg
K_{zug}	=	1,5..4	kg

Bestell-Nr.	B 8 700 27
Internat.Sockel	B 7 G
Bezeichnung	Miniatur
z.B. für Röhre	E 90 CC

B8 70028

KERAMIK-FASSUNG
mit 9 Federkontakten
und Innenabschirmung
zur Verwendung in gedruckten Schaltungen
mit Zoll- oder Millimeter-Raster

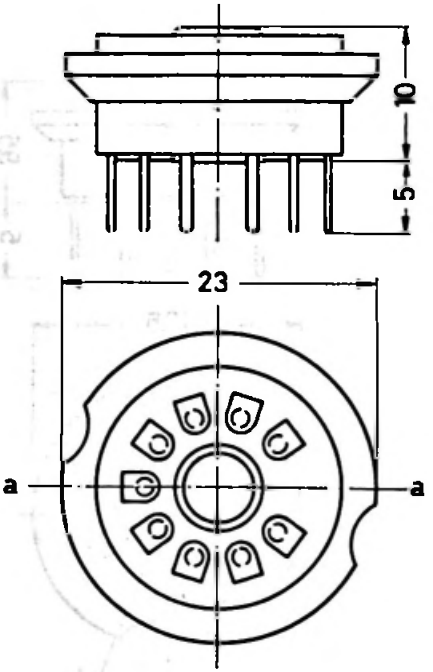

Bohrschablone:

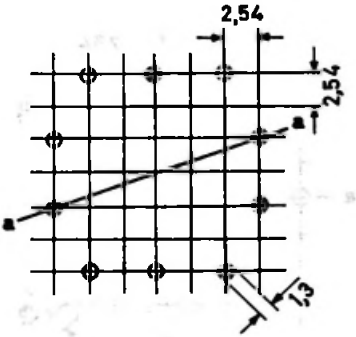

$U_{prüf}$	=		2000	V
$R_{HF\ 1}$	=	min.	10	MΩ
R_{isol}	=	min.	10^6	MΩ
R_{kont}	=	max.	20	mΩ
C_1	=	max.	1,5	pF
C_2	=	max.	3	mpF
t_{max}	=		100	°C
K_{druck}	=	max.	6	kg
K_{zug}	=		2...4,5	kg

Bestell-Nr.	B8 700 28
Internat.Sockel	B 9 A
Bezeichnung	Noval
z.B. für Röhre	E 80F

KERAMIK-FASSUNG
mit 9 Federkontakten
zur Verwendung in gedruckten Schaltungen
mit Zoll- oder Millimeter-Raster

Bohrschablone:

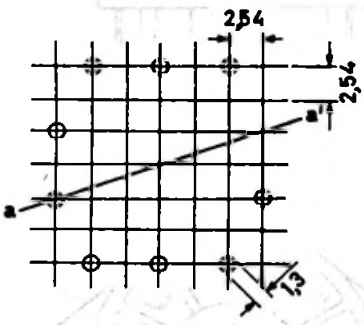

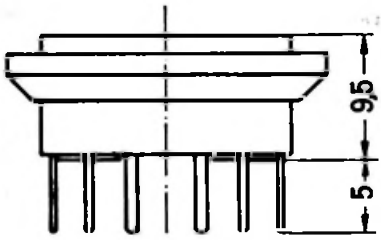

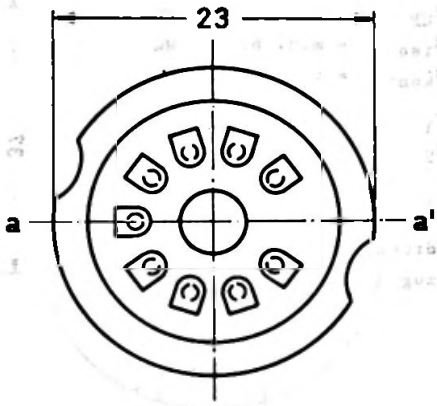

$U_{prüf}$	=	2000	V
$R_{HF\ 1}$	= min.	10	MΩ
R_{isol}	= min.	10^6	MΩ
R_{kont}	= max.	20	mΩ
C_1	= max.	1,5	pF
C_2	= max.	3	mpF
t_{max}	=	100	°C
K_{druck}	= max.	6	kg
K_{zug}	=	2...4,5	kg

Bestell-Nr.	B 8 700 29
Internat.Sockel	B 9 A
Bezeichnung	Nova I
z.B. für Röhre	E 80 F

B8 70042

"NYLON-PHILITE"-FASSUNG
mit 12 Federkontakten
und Führungsschlitz im Zentralloch

Befestigung auf dem Chassis

Chassis-Bohrung: 35 mm

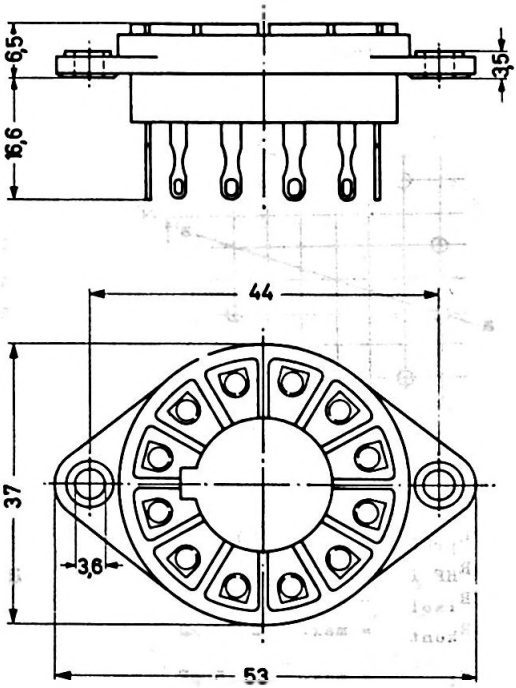

$U_{prüf}$	=	2750	V
$R_{HF\ 100}$	= min.	0,2	MΩ
R_{isol}	= min.	5.10^6	MΩ
R_{kont}	= max.	20	mΩ
C_1	= max.	1,5	pF
C_2	= max.	10	mpF
t_{max}	=	100	°C
K_{druck}	= max.	10	kg
K_{zug}	=	5...9	kg

Bestell-Nr.	B 8 700 42
Internat. Sockel	B 12 A
Bezeichnung	Duodekal
z.B. für Röhre	50 AVP

KERAMIK-FASSUNG
mit 8 Federkontakten
und Führungsschlitz im Zentralloch
zur Verwendung in gedruckten Schaltungen
mit Zoll- oder Millimeter-Raster

Bohrschablone:

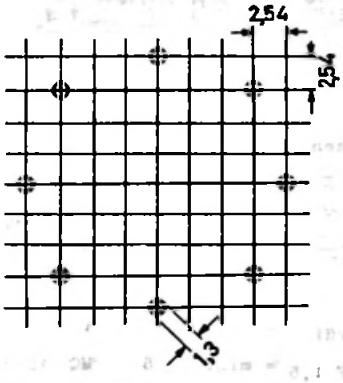

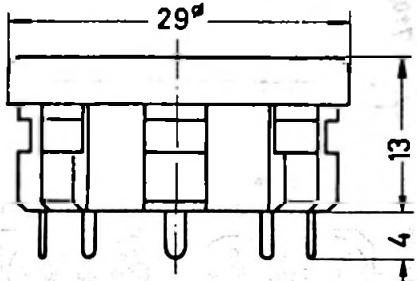

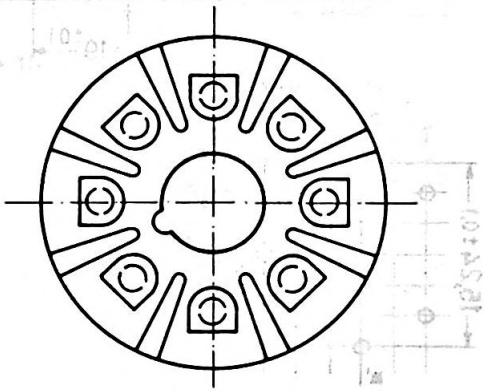

$U_{prüf}$	=	3900	V
$R_{HF\ 1,5}$	= min.	25	MΩ
$R_{HF\ 20}$	= min.	1	MΩ
$R_{HF\ 100}$	= min.	0,9	MΩ
R_{isol}	= min.	$3 \cdot 10^4$	MΩ
R_{kont}	= max.	20	mΩ
C_1	= max.	1,5	pF
C_2	= max.	5	mpF
t_{max}	=	150	°C
K_{druck}	= max.	10	kg
K_{zug}	=	4...9	kg

Bestell-Nr.	B 8 700 43
Internat.Sockel	K 8 A
Bezeichnung	Oktal
z.B. für Röhre	PL 6574

B8 700 46

FASSUNGSSTREIFEN
mit Innenabschirmung
für Bestückungsmaschinen
50 Miniatur-Fassungen
in Hartpapierausführung für gedruckte Schaltungen
mit Zoll- oder Millimeterraster.

Streifenlänge: ca. 0,95 m

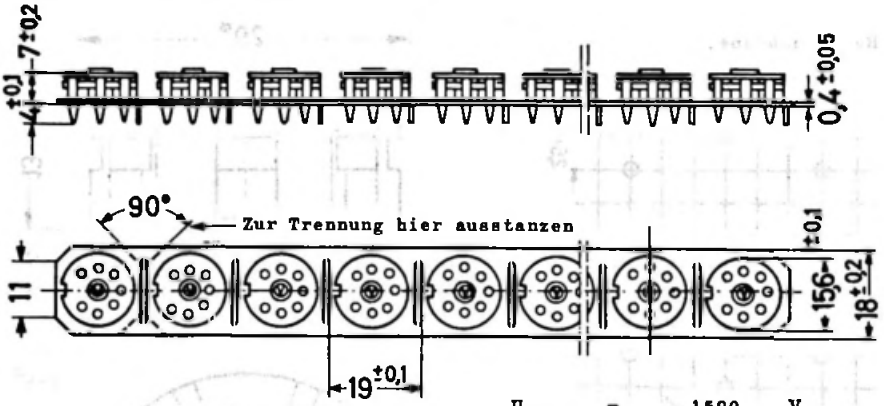

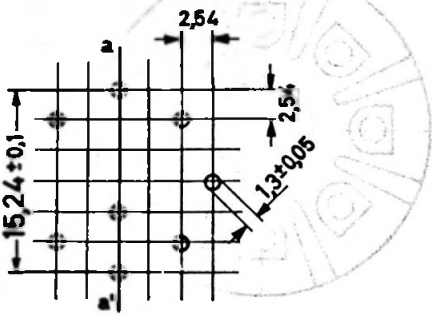

$U_{prüf}$	=	1500	V
$R_{HF\ 1,5}$	= min.	5	MΩ
$R_{HF\ 20}$	= min.	0,15	MΩ
$R_{HF\ 100}$	= min.	50	kΩ
R_{isol}	= min.	10^4	MΩ
C_1	= max.	1,2	pF
C_2	= max.	1	mpF
t_{max}	=	100	°C
K_{druck}	= max.	6	kg
K_{zug}	=	1,5 ... 4,5	kg

Bestell-Nr.	B 8 700 46
Internat. Sockel	B 7 G
Bezeichnung	Miniatur
z.B. für Röhre	E 90 F

Lieferung nur in Kartons
mit 20 Streifen.

FASSUNGSSTREIFEN
mit Innenabschirmung
für Bestückungsmaschinen
50 Noval-Fassungen
in Hartpapierausführung für gedruckte Schaltungen
mit Zoll- oder Millimeter-Raster

Streifenlänge: ca. 0,95 m

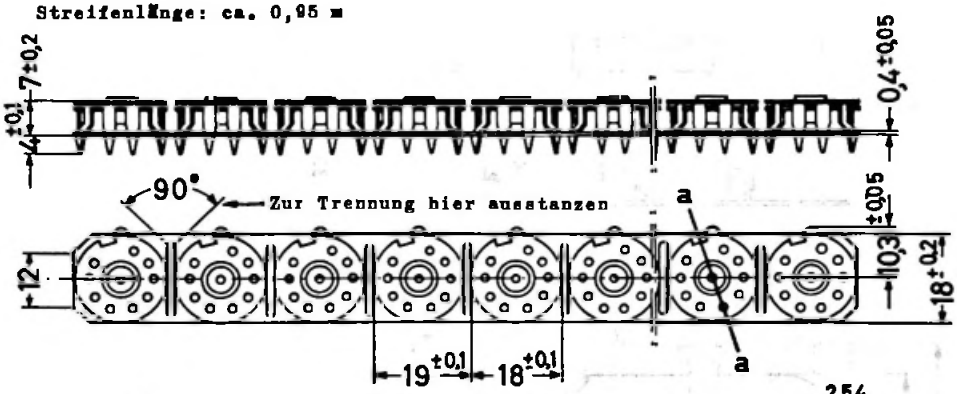

$U_{prüf}$	=	1200	V
$R_{HF\ 1,5}$	= min.	5	MΩ
$R_{HF\ 20}$	= min.	0,15	MΩ
$R_{HF\ 100}$	= min.	50	kΩ
R_{isol}	= min.	10^4	MΩ
C_1	= max.	1	pF
C_2	= max.	5	mpF
t_{max}	=	100	°C
K_{druck}	= max.	6	kg
K_{zug}	=	2...5	kg

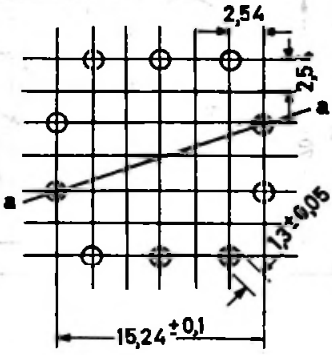

Bestell-Nr.	B8 700 49
Internat. Sockel	B9 A
Bezeichnung	Noval
z.B. für Röhre	E 80 CC

Lieferung nur in Kartons
mit 20 Streifen.

B8 700 51

KERAMIK-FASSUNG
mit 4 Spannschraubkontakten

Befestigung auf dem Chassis

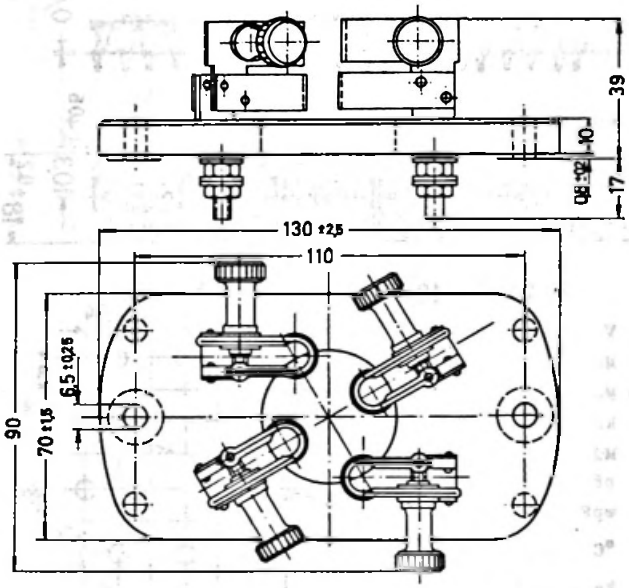

Bestell-Nr.	B8 700 51
Internat. Sockel	
Bezeichnung	Spezial 4p
z.B. für Röhre	TB 5/2500

SPRITZGUSS-FASSUNG
mit 2 Federkontakten

Befestigung auf dem Chassis

Chassis-Bohrung: 19 mm

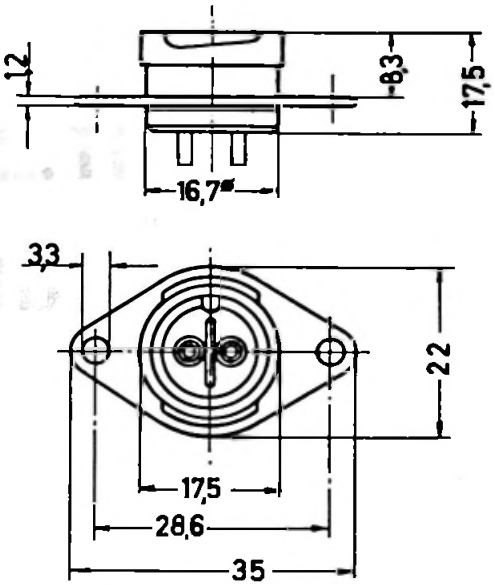

Bestell-Nr.	L 789/CS
Internat.Sockel	
Bezeichnung	Spezial
z.B. für Röhre	61 SV

2. TEIL

ZUBEHÖR

HILFSZÜNDAGGREGAT

Das Hilfszündaggregat 1289 dient zur Erzeugung der Hilfsanodenspannung für 1 bis 3 Gleichrichterröhren oder zur Versorgung von Thyratronröhren mit negativer Gittervorspannung.

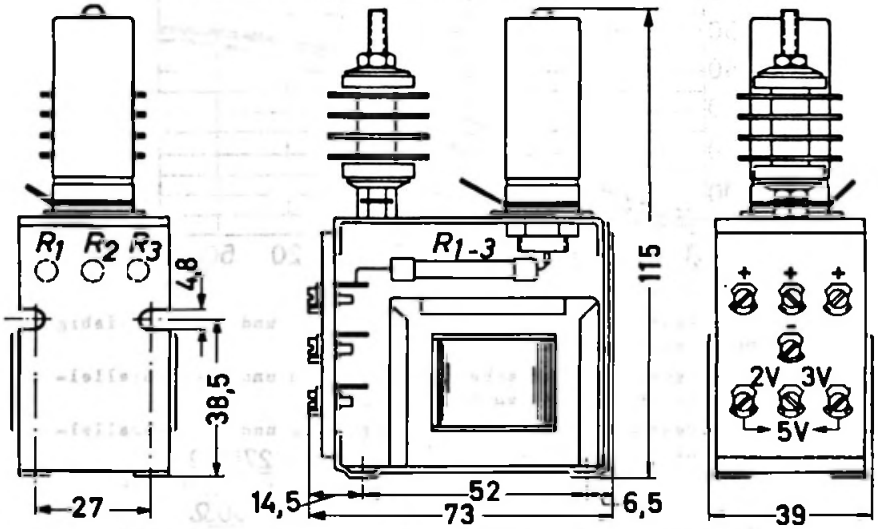

Gewicht: 380 g

Maximale Umgebungstemperatur: 70 °C
Tropenfest

Daten umseitig

Bestell-Nr.	1289
Bezeichnung	Hilfszündaggregat
z.B.für Röhre	1849

Daten:

Primärspannung (50 Hz)	Primärstrom	
U_{eff} (V)	Leerlauf (A)	Kurzschluß (A)
2	2,6	3,4
3	1,7	2,3
5	1	1,35

Ausgangsspannung in Abhängigkeit vom Belastungswiderstand:

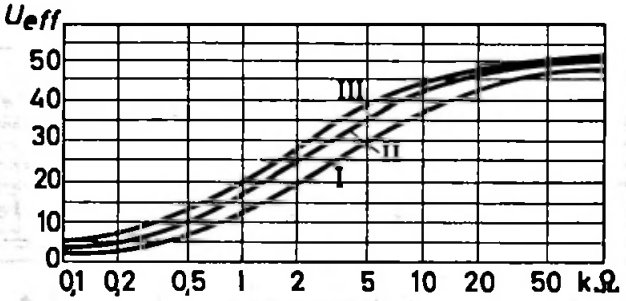

Kurve I: Ausgangsspannung zwischen dem negativen und einem beliebigen positiven Ausgang.

Kurve II: Ausgangsspannung zwischen dem negativen und zwei parallelgeschalteten positiven Ausgängen.

Kurve III: Ausgangsspannung zwischen dem negativen und drei parallelgeschalteten positiven Ausgängen.

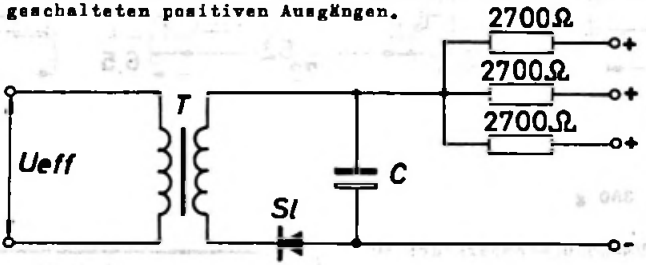

Zulässige Spannung zwischen Ein- und Ausgang sowie zwischen jeder Anschlußklemme und Chassis:

max. 500 V_{eff}

MU-METALL-ABSCHIRMUNG
gegen Störfelder

Wandstärke: 0,5 mm

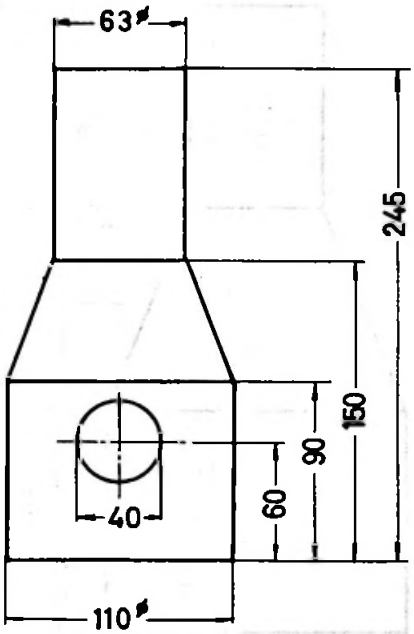

Bestell-Nr.	30 312
Bezeichnung	Abschirmung
z.B. für Röhre	DG 10—54

30313

MU-METALL-ABSCHIRMUNG
gegen Störfelder

Wandstärke: 0,5 mm

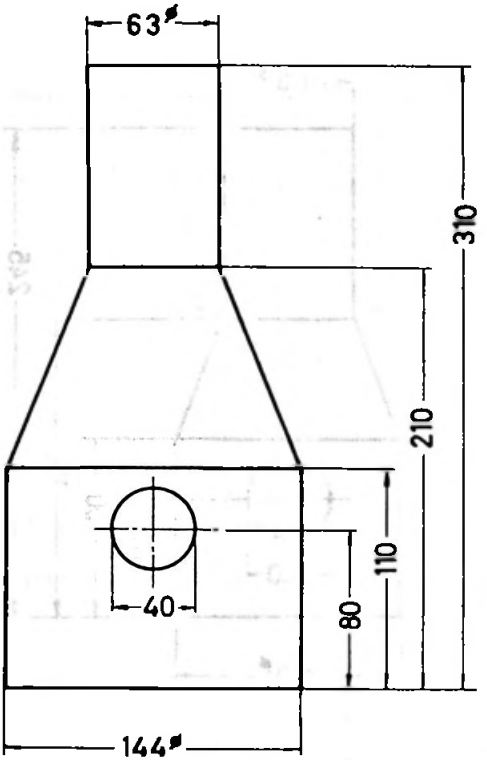

Bestell-Nr.	30 313
Bezeichnung	Abschirmung
z.B. für Röhre	DG 13 —14

MU-METALL-ABSCHIRMUNG
gegen Störfelder

Wandstärke = 0,5 mm

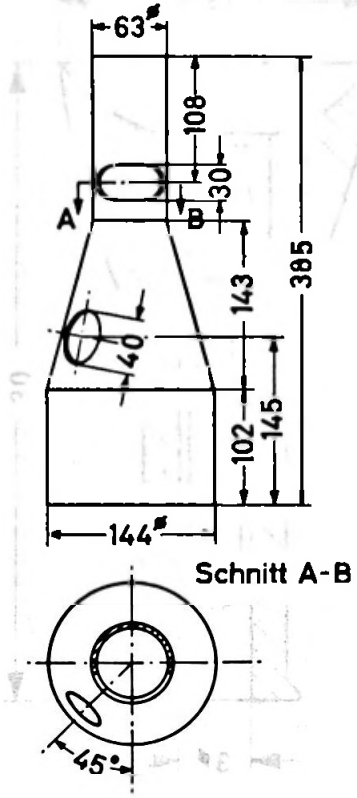

Bestell-Nr.	30 337
Bezeichnung	Abschirmung
z.B.für Röhre	DG 13 – 54

30341

ANSCHLUSSCLIP mit Gummitülle
für Ablenkplatten

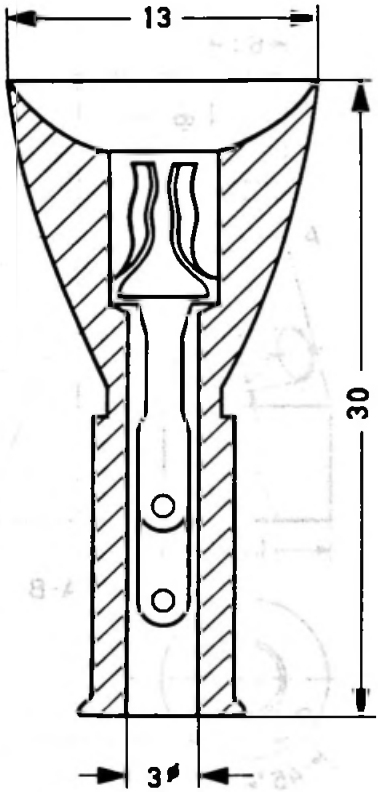

Bestell-Nr.	30 341
Bezeichnung	Anschlußclip
z.B. für Röhre	DG 13–54

ANODENHAUBE

aus Preßstoff

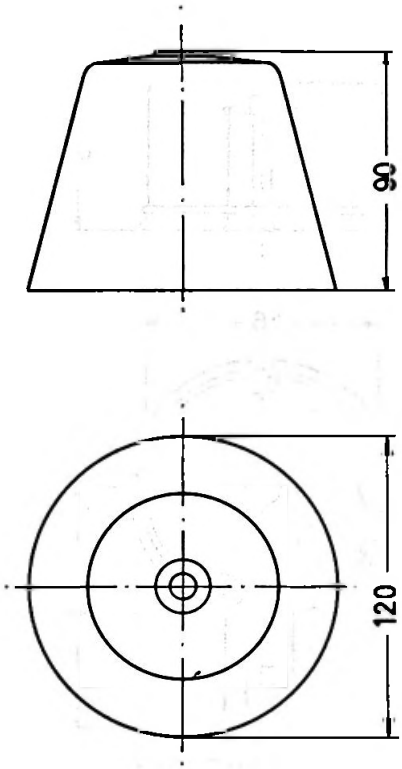

Bestell-Nr.	40 616
Bezeichnung	Anodenhaube
z.B. für Röhre	DCG 6/6000

40619

ANODENKAPPE
aus vernickeltem Messing

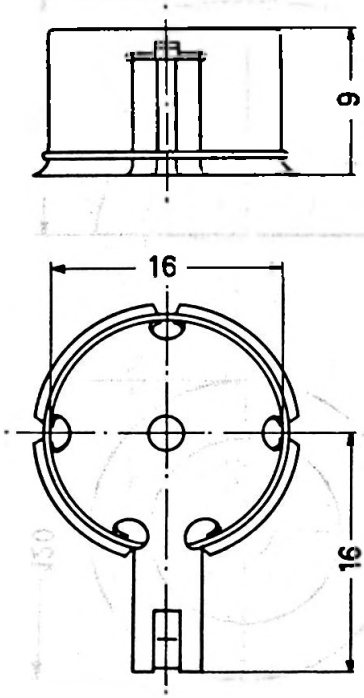

Bestell-Nr.	40 619
Bezeichnung	Anodenkappe
z.B. für Röhre	PL 17

ANODENKAPPE
aus vernickeltem Messing

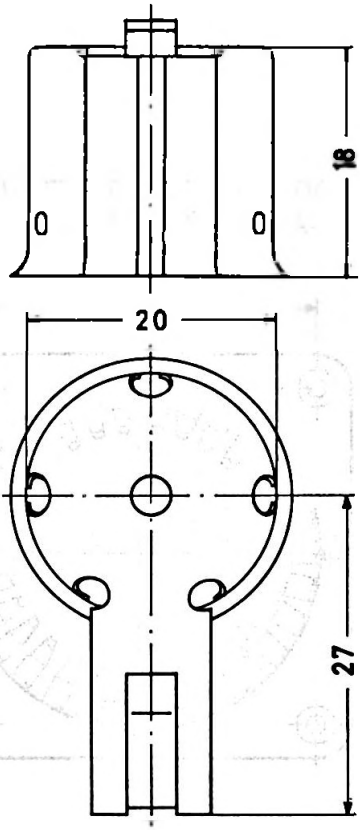

Bestell-Nr.	40 620
Bezeichnung	Anodenkappe
z.B. für Röhre	PL 105

40622

GITTERANSCHLUSSRING
aus versilbertem Messing

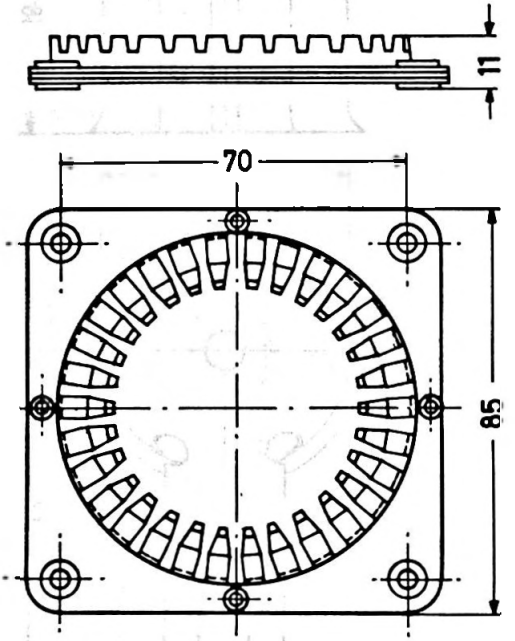

Bestell-Nr.	40 622
Bezeichnung	Gitteranschluß
z.B. für Röhre	QBL/W 5/3500

KÜHLKLEMME
aus versilbertem Messing
Anodenanschluß für Lechersysteme.

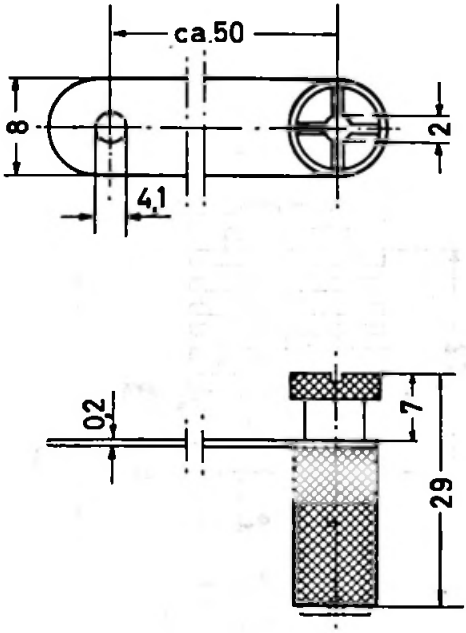

Bestell-Nr.	40 623
Bezeichnung	Kühlklemme
z.B.für Röhre	QQE 06/40

KÜHLKLEMME

aus vernickeltem Messing
für Anodenanschluß

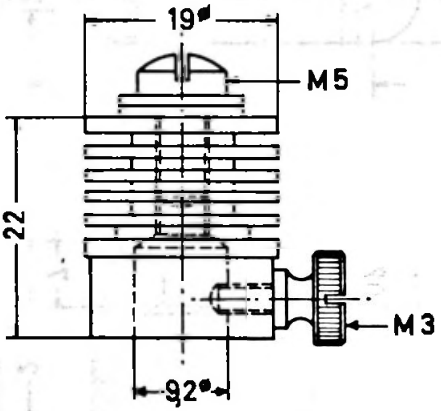

Bestell-Nr.	40 624
Bezeichnung	Kühlklemme
z.B. für Röhre	TB 2,5/400

KÜHLKLEMME

aus vernickeltem Messing
für Anodenanschluß

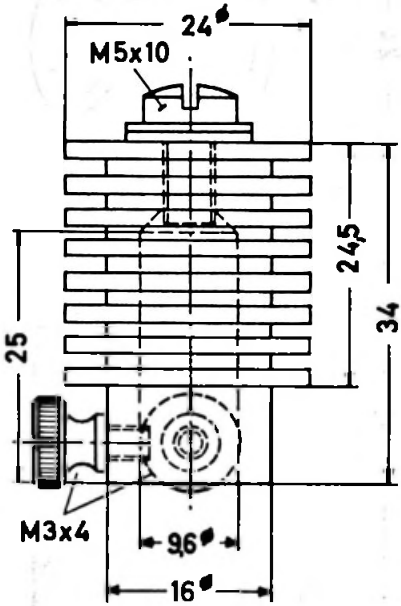

Bestell-Nr.	40 626
Bezeichnung	Kühlklemme
z.B. für Röhre	TB 4/1250

40628

HEIZANSCHLUSS

aus versilbertem Messing

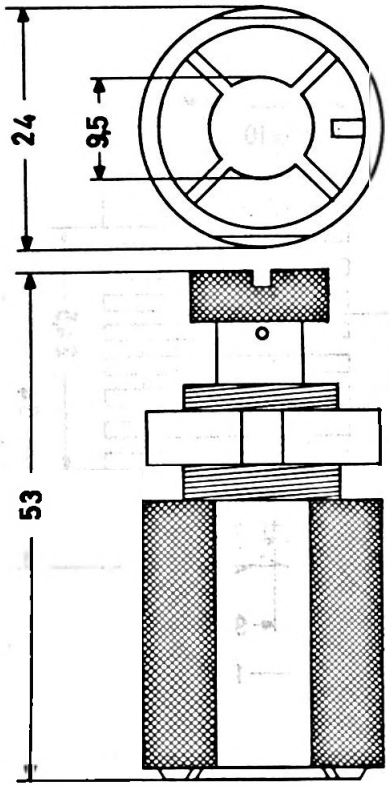

Bestell-Nr.	40 628
Bezeichnung	Heizanschluß
z.B. für Röhre	TBL 12/100

ISOLIERSOCKEL
Hochspannungsfester Keramiksockel

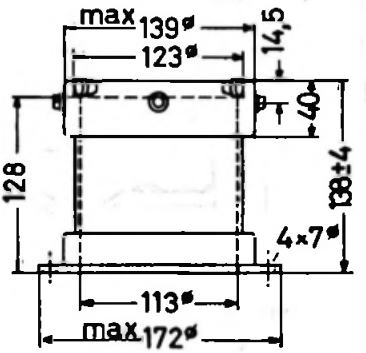

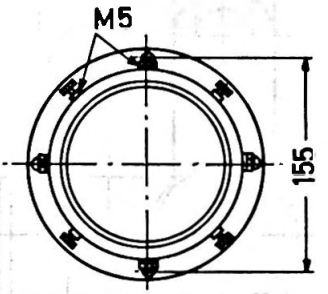

Bestell-Nr.	40 630
Bezeichnung	Isoliersockel
z.B. für Röhre	TBL 6/6000

40634

HEIZANSCHLUSS
aus versilbertem Messing

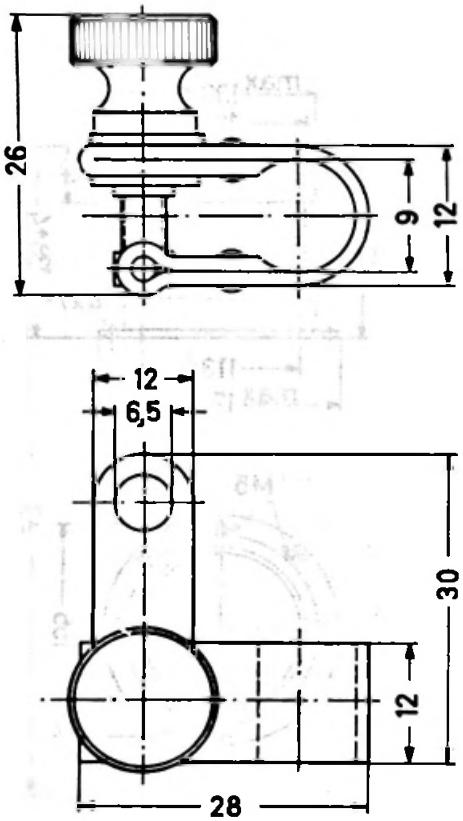

Bestell-Nr.	40 634
Bezeichnung	Heizanschluß
z.B. für Röhre	TBW 7/8000

ISOLIERSOCKEL
Hochspannungsfester Keramiksockel

Gewicht: **netto 1,6 kg**
brutto 2,7 kg

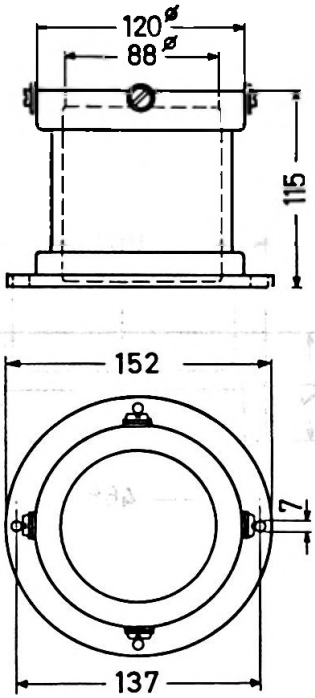

Bestell-Nr.	40 635
Bezeichnung	Isoliersockel
z.B. für Röhre	QBL 5/3500

40640

FÜHRUNGSRING
zur Führung des Kühlluftstromes
hochtemperaturfester Keramikkörper,
verlustarm,
für Frequenzen bis 1000 MHz geeignet.

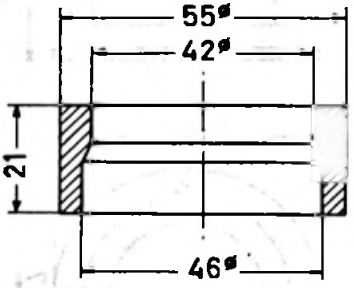

Bestell-Nr.	40 640
Bezeichnung	Führungsring
z.B. für Röhre	QEL 1/150

GUMMIRING

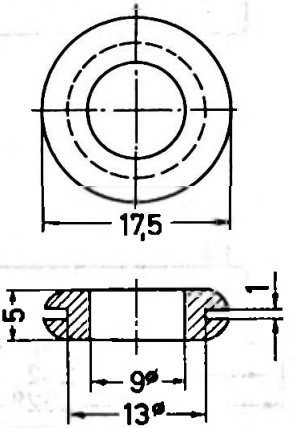

Bestell-Nr.	40 645
Bezeichnung	Gummiring
z.B. für Röhre	Z 50 T

ISOLIERSOCKEL
Hochspannungsfester Keramiksockel

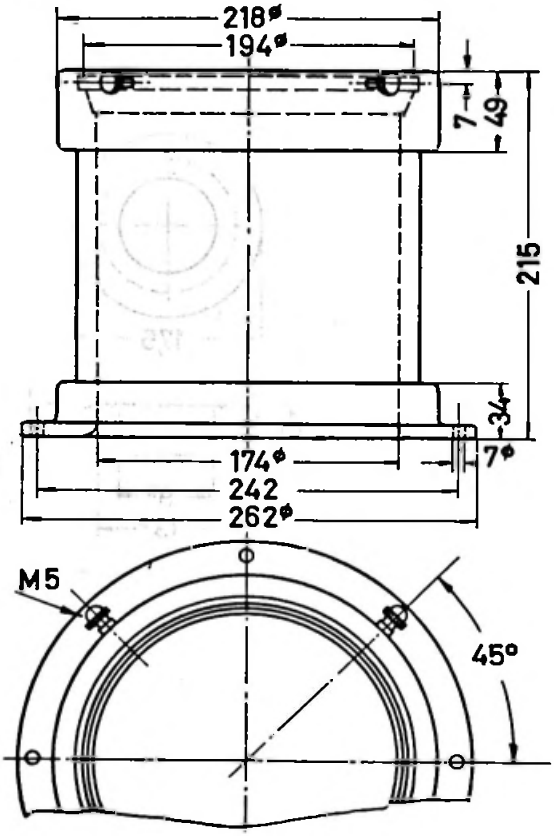

Gewicht: netto 9,0 kg

Bestell-Nr.	40 648
Bezeichnung	Isoliersockel
z.B. für Röhre	TBL 12/25-01

HEIZFADEN-MITTELANSCHLUSS

aus versilbertem Messing

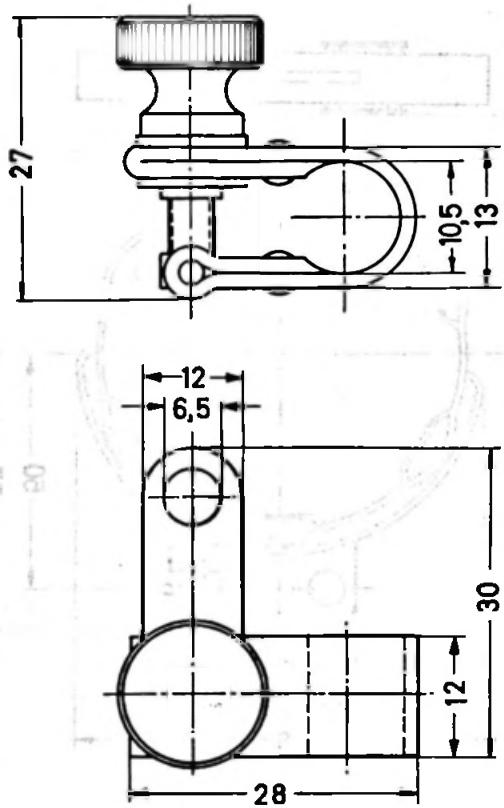

Bestell-Nr.	40 649
Bezeichnung	Heizfaden-mittelanschluß
z.B. für Röhre	TBL 7/8000

40650

GITTERANSCHLUSSRING
aus versilbertem Messing,
zur Verwendung bei Frequenzen bis 30 MHz.

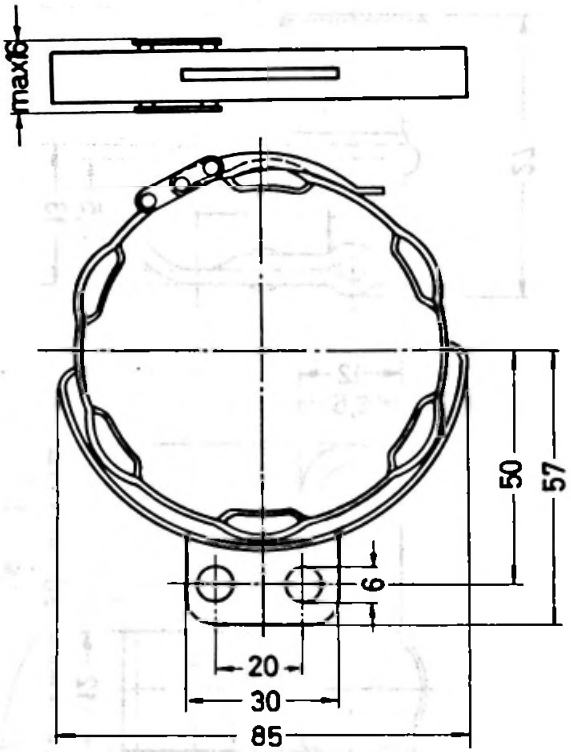

Bestell-Nr.	40 650
Bezeichnung	Gitteranschluß
z.B. für Röhre	TBL 7/8000

GITTER- und ANODENANSCHLUSS

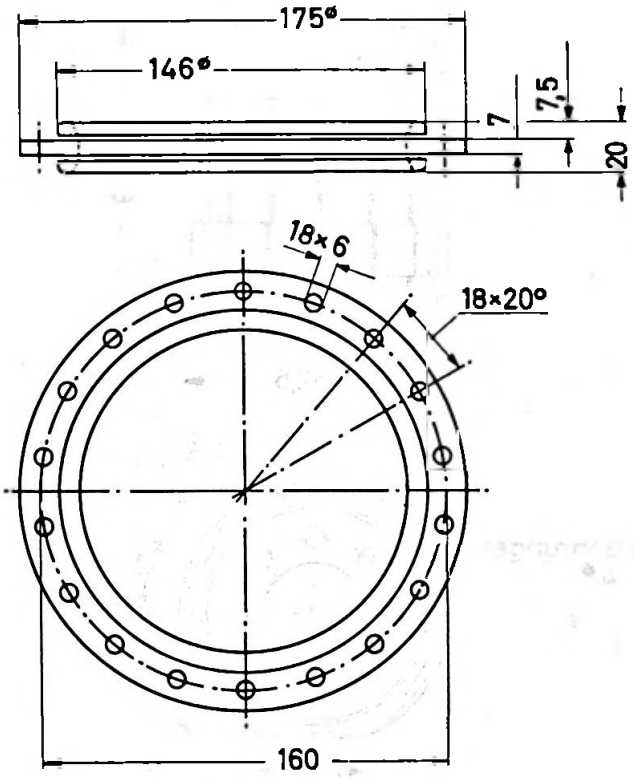

Bestell-Nr.	40 651
Bezeichnung	Gitteranschluß
z.B. für Röhre	TBW 6/20

40652

INNERER HEIZFADENANSCHLUSS

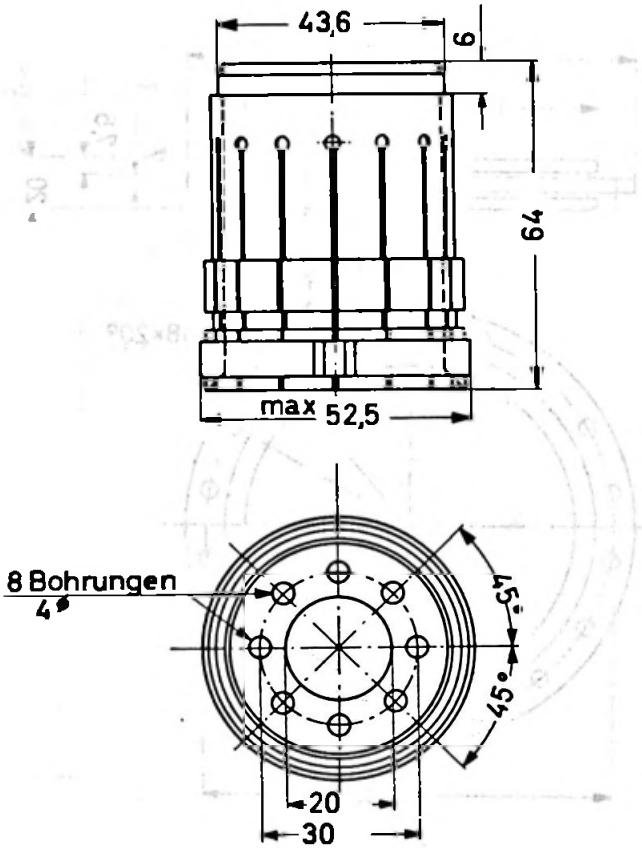

Bestell-Nr.	40 652
Bezeichnung	innerer Heiz-fadenanschluß
z.B. für Röhre	TBW 6/20

ÄUSSERER HEIZFADENANSCHLUSS

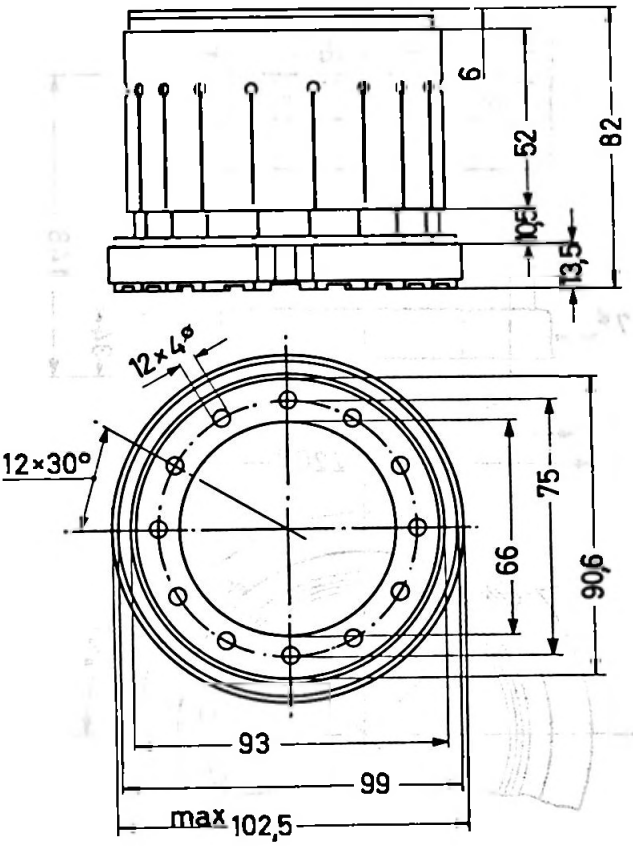

Bestell-Nr.	40 653
Bezeichnung	äußerer Heiz-fadenanschluß
z.B.für Röhre	TBW 6/20

40654

ISOLIERSOCKEL

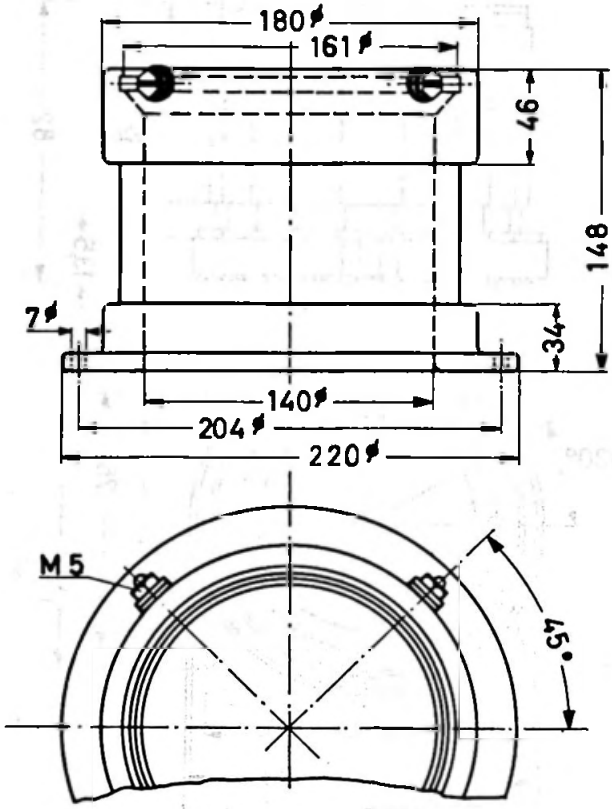

Bestell-Nr.	40 654
Bezeichnung	Isoliersockel
z.B. für Röhre	TBL 6/20

HEIZANSCHLUSS
aus geflochtenem Kupferband

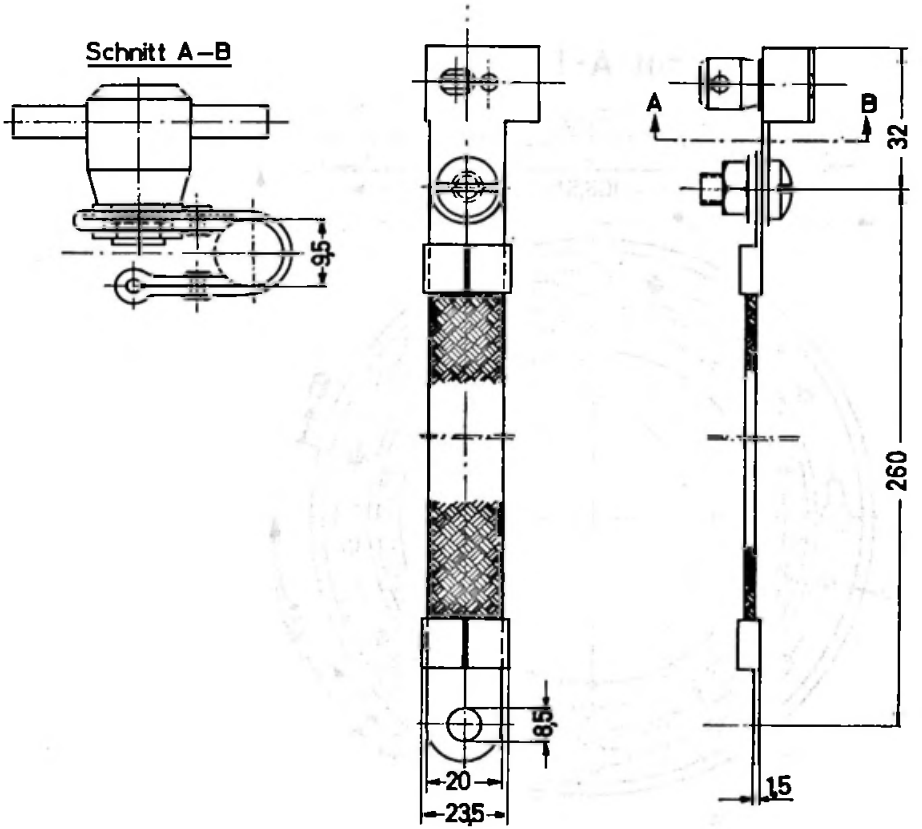

Bestell-Nr.	40 662
Bezeichnung	Heizanschluß
z.B. für Röhre	TBW 12/25 — 01

40663

GITTERANSCHLUSSRING
aus versilbertem Messing

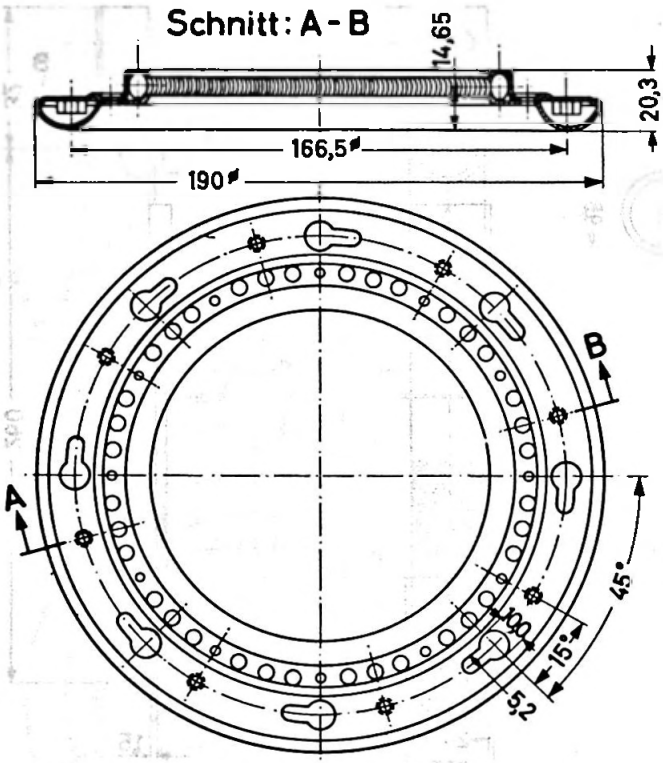

Bestell-Nr.	40 663
Bezeichnung	Gitteranschluß
z.B. für Röhre	TBW 12/25 – 01

GITTERANSCHLUSSRING
aus versilbertem Messing

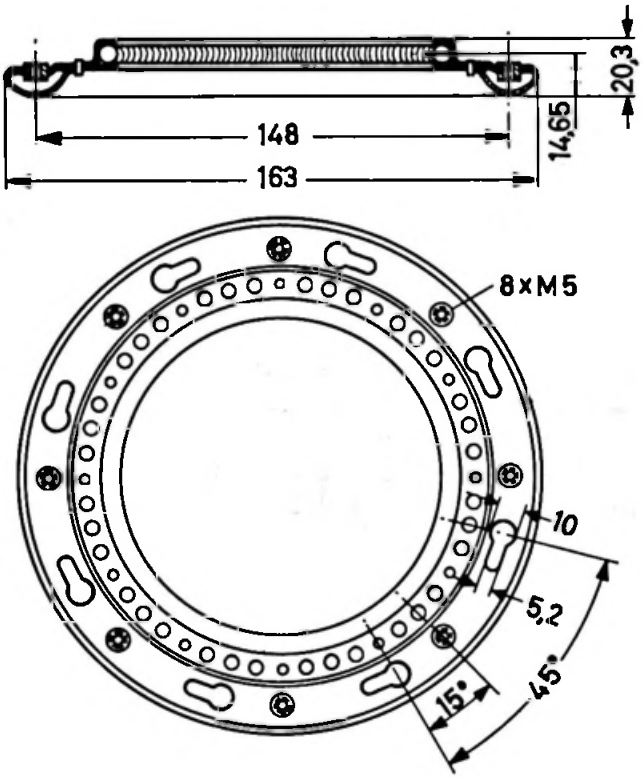

Bestell-Nr.	40 664
Bezeichnung	Gitteranschluß
z.B. für Röhre	TBW 6/14

THERMOSCHALTER
zur Kühlwassererspamis
mit Befestigungsbügel

Elektrische Daten:

30 V	Gleichspannung	bei 10	A
125 V	Wechselspannung	bei 10	A
250 V	Wechselspannung	bei 8	A
600 V	Wechselspannung	bei 0,5	A

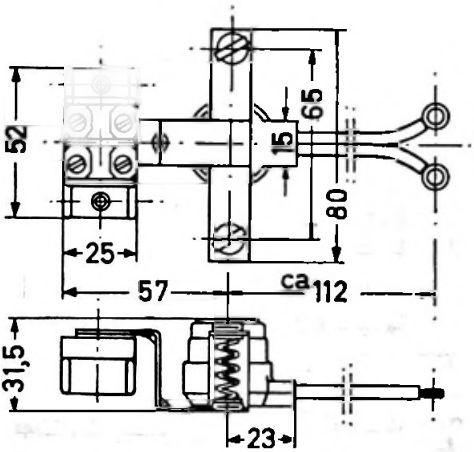

Spannungsfestigkeit zwischen Gehäuse und System im Betrieb = 600 V_{eff}.

Bestell-Nr.	W 55 305
Bezeichnung	Thermoschalter
z.B. für Röhre	PL 5551 A

ÜBERLASTUNGS-SCHUTZSCHALTER
mit Befestigungsbügel.

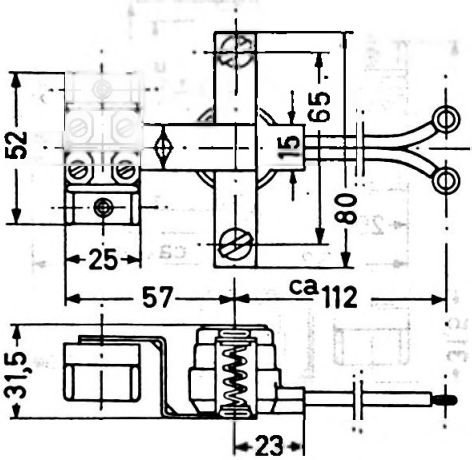

Elektrische Daten:

30 V	Gleichspannung	bei 10	A
125 V	Wechselspannung	bei 10	A
250 V	Wechselspannung	bei 8	A
600 V	Wechselspannung	bei 0,5	A

Spannungsfestigkeit zwischen Gehäuse und System im Betrieb = 600 V_{eff}.

Bestell-Nr.	Ü 55 306
Bezeichnung	Überlastungs – schutzschalter
z.B. für Röhre	PL 5551A

MAGNETSYSTEM

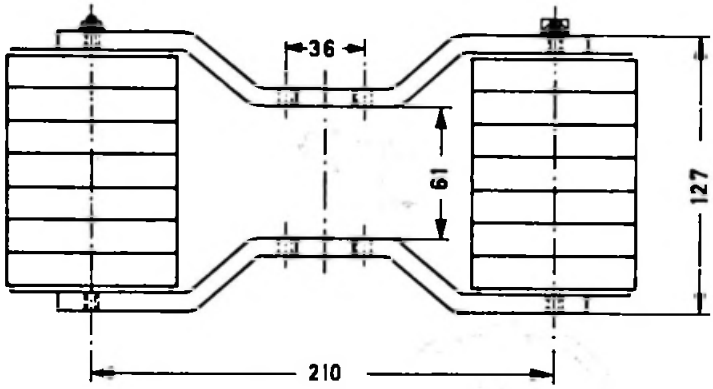

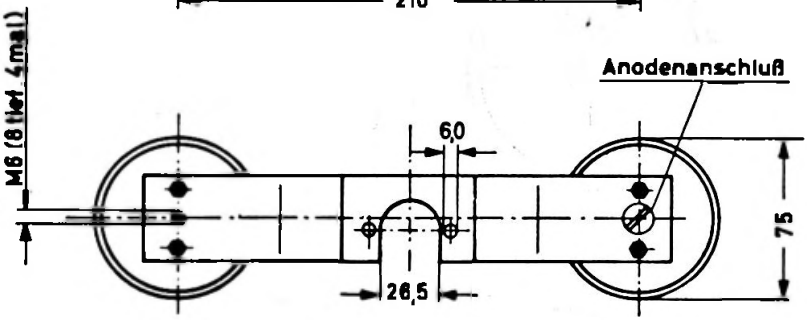

Bestell-Nr.	55 3311
Bezeichnung	Magnetsystem
z.B. für Röhre	7091

SPRENGRING
für
Magnetron-Auskopplung

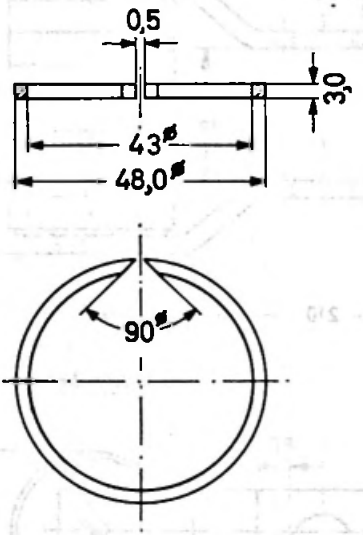

Bestell-Nr.	55 312
Bezeichnung	Sprengring
z.B. für Röhre	7091

ÜBERWURFMUTTER

für

Magnetron-Auskopplung

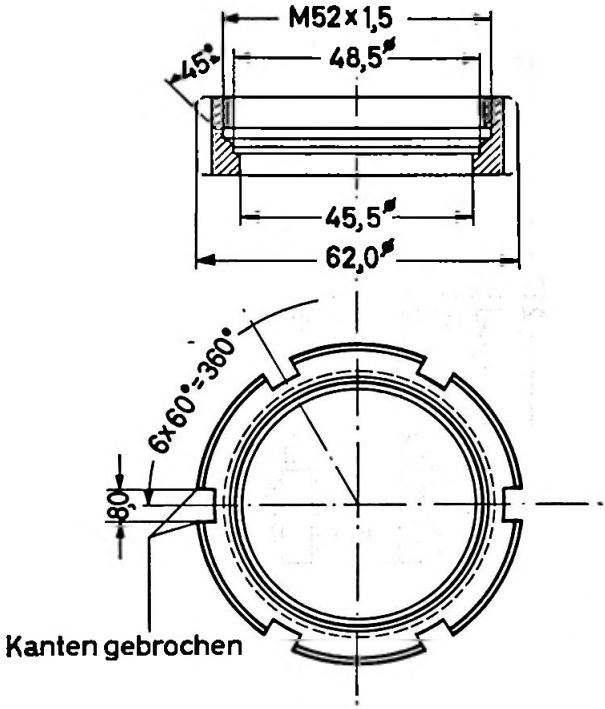

Bestell-Nr.	55 513
Bezeichnung	Überwurfmutter
z.B. für Röhre	7091

55350

ANODENANSCHLUSS
aus geflochtenem Kupferband.

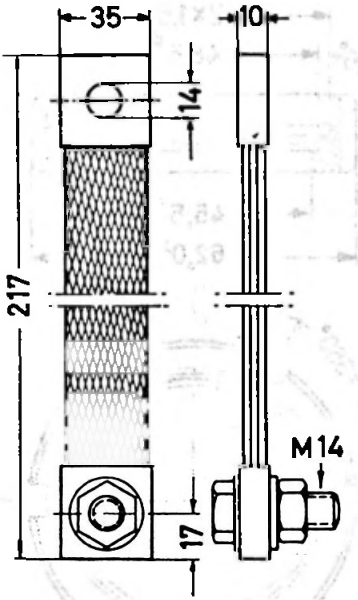

Bestell-Nr.	55 350
Bezeichnung	Anodenanschluß
z.B. für Röhre	PL 5555

ZÜNDELEKTRODENANSCHLUSS

aus Kupferlitze

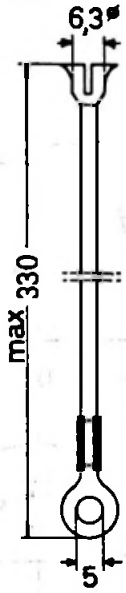

Bestell-Nr.	55 351
Bezeichnung	Zündelektroden-anschluß
z.B. für Röhre	PL 5551 A

55530

MU-METALL-ABSCHIRMUNG
gegen Störfelder.

Wandstärke = 0,5 mm

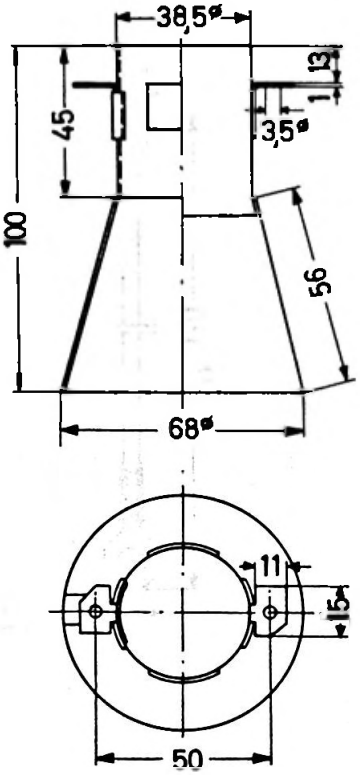

Bestell-Nr.	55 530
Bezeichnung	Abschirmung
z.B. für Röhre	DG 7— 6

MU-METALL-ABSCHIRMUNG
gegen Störfelder

Wandstärke = 0,5 mm

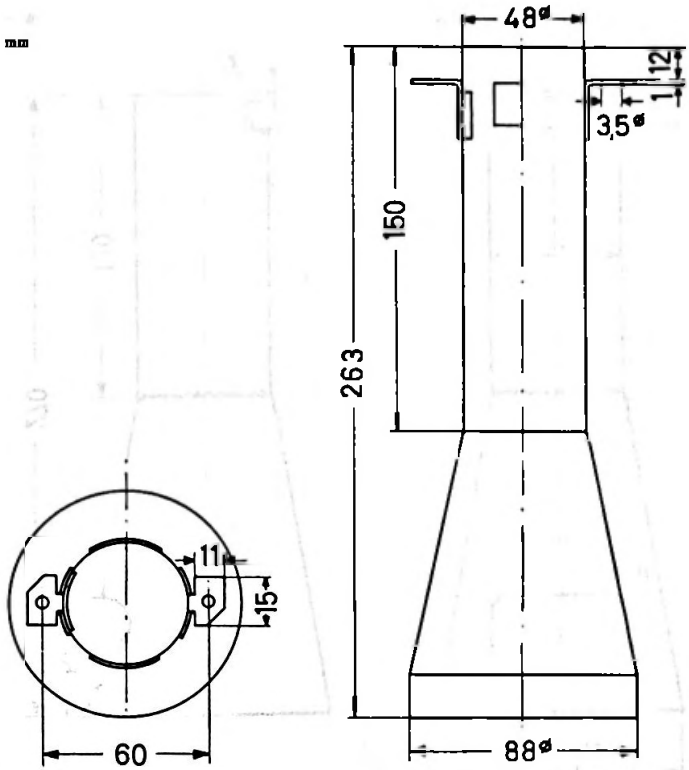

Bestell-Nr.	55 531
Bezeichnung	Abschirmung
z.B. für Röhre	DG 7–36

MU-METALL-ABSCHIRMUNG
gegen Störfelder

Wandstärke = 0,8 mm

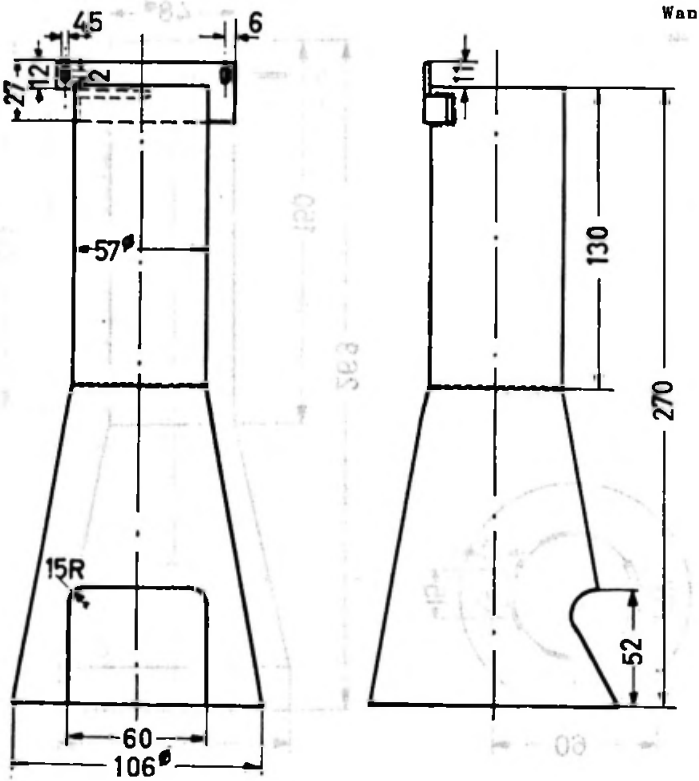

Bestell-Nr.	55 540
Bezeichnung	Abschirmung
z.B. für Röhre	DG 10-6

MU-METALL-ABSCHIRMUNG
gegen Störfelder

Wandstärke = 0,3 mm

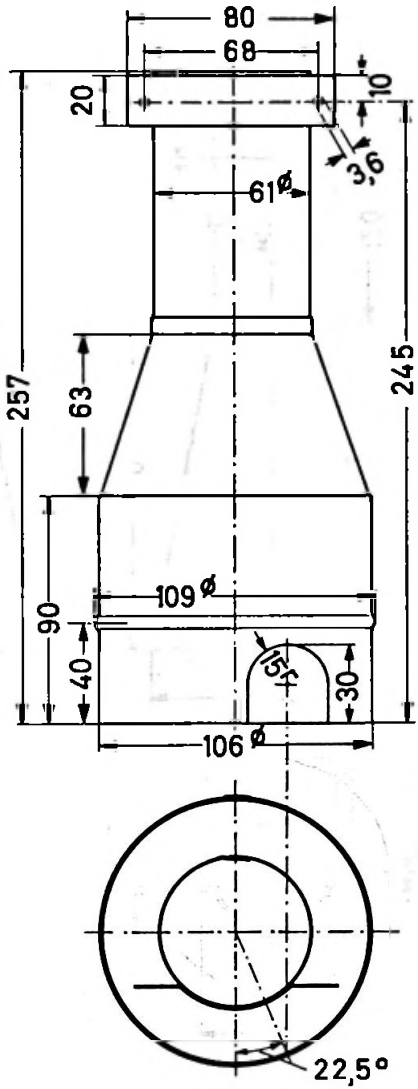

Bestell-Nr.	55 541
Bezeichnung	Abschirmung
z.B. für Röhre	DH 10-78

MU-METALL-ABSCHIRMUNG
gegen Störfelder

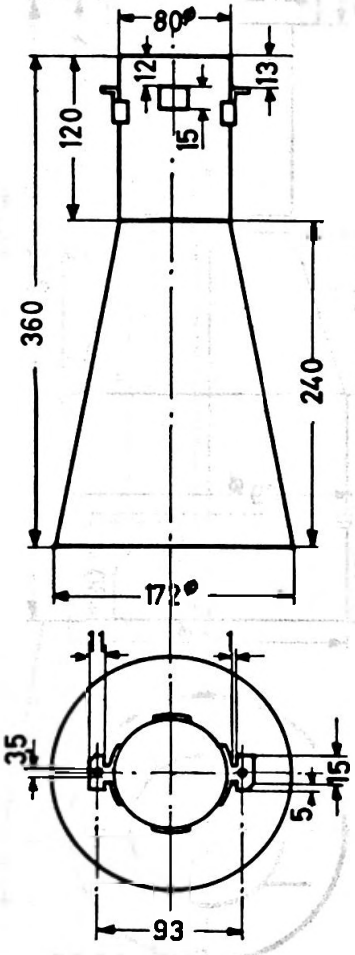

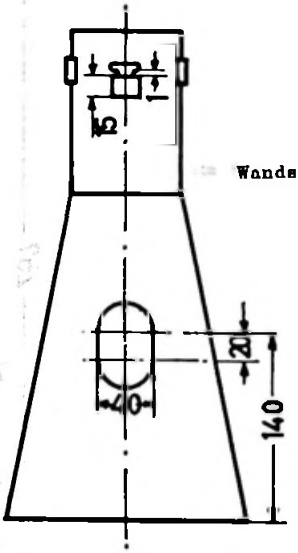

Wandstärke = 0,6

Bestell-Nr.	55 550
Bezeichnung	Abschirmung
z.B. für Röhre	DG 13 — 2

56900 bis 02

ABSCHIRMBECHER
aus vernickeltem Messing
für
Fassungen: 5909/35 und 5909/45

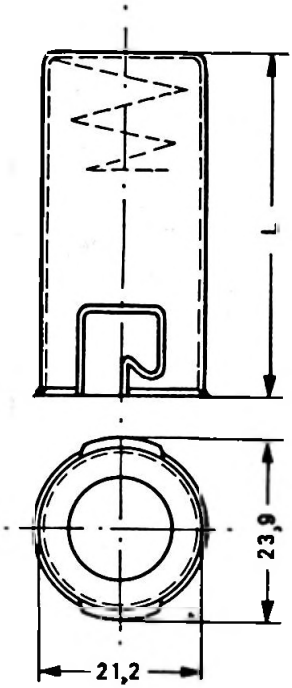

56 900

L = 34 mm, für Kolbengröße M 1

56 901

L = 44 mm, für Kolbengröße M 2

56 902

L = 57 mm, für Kolbengröße M 3

Bestell-Nr.	56 900 bis 02
Bezeichnung	Abschirmbecher
z.B. für Röhre	5654

MECHANISCHE HALTERUNG
für
Miniatur- und Noval-Röhren

88477
L = 25 mm
für Kolbenlängen bis zu 50 mm

88477 A
L = 30 mm
für Kolbenlängen über 50 mm

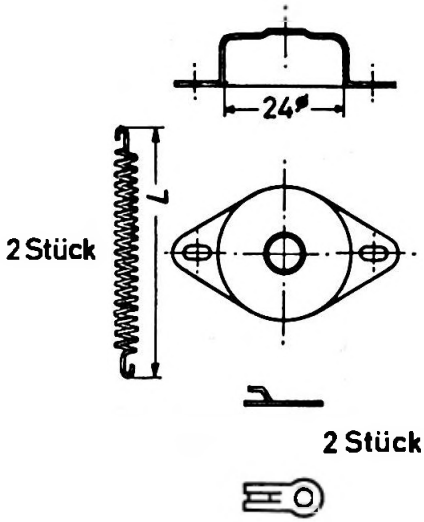

Bestell-Nr.	88 477, 88 477A
Bezeichnung	Halterung
z.B. für Röhre	E 83 F

A 3 820 65

Abschirmbecher
aus verzinntem Eisen
für gedruckte Schaltungen.

L = 29 mm

Wandstärke: 0,3 mm

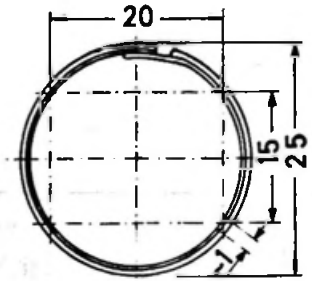

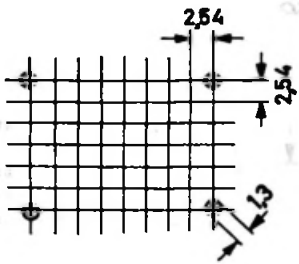

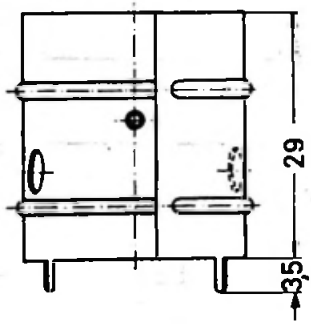

Bestell-Nr.	A 3 820 65
Bezeichnung	Abschirmbecher
z.B. für Röhre	E 90 F

AT 1997

FOKUSSIERSPULE

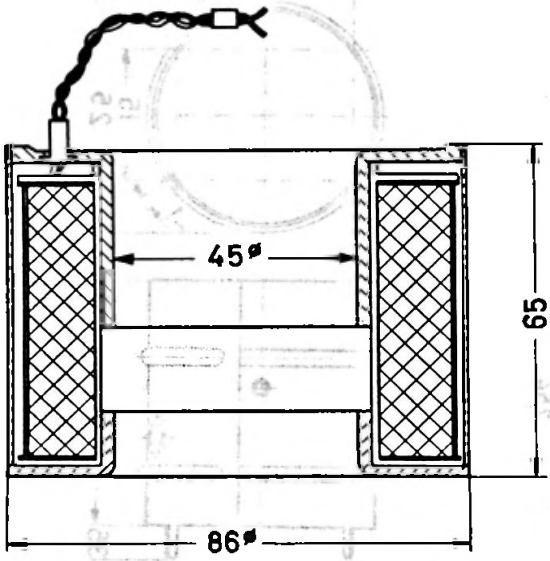

Windungszahl = 26500

Gleichstromwiderstand = 6 kΩ

Bei einer Anodenspannung von 25 KV an der MC 13-16 ist der Strom durch die Fokussierspule auf ca. 33 mA einzustellen.

Bestell-Nr.	AT 1997
Bezeichnung	Fokussierspule
z.B. für Röhre	MC 13-16

AT 5010

ABLENK-SPULENSATZ

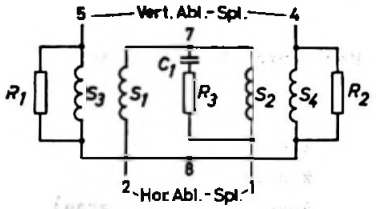

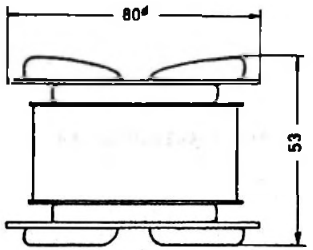

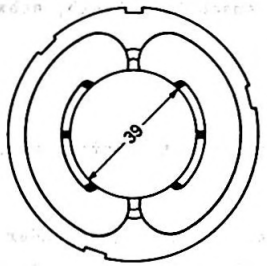

Daten siehe umseitig.

Bestell-Nr.	AT 5010
Bezeichnung	Ablenk-Spulensatz
z.B. für Röhre	MC 13—16

AT 5010

Technische Daten:

Horizontal-Ablenkspulen:

Induktivität:	6	mH
Widerstand:	5,6	Ω
Anschlüsse (rot, grau)	1, 2	

Vertikal-Ablenkspulen:

Induktivität:	8	mH
Widerstand:	9,6	Ω
Anschlüsse (gelb, schwarz)	4, 5	

Maximale Betriebstemperatur: 85 °C

Anschlußdrähte genügender Länge sind vorgesehen.

ANSCHLUSS
für
NACHBESCHLEUNIGUNGSELEKTRODE

Kadmierte Federklemme
mit Weichgummi-Isolation

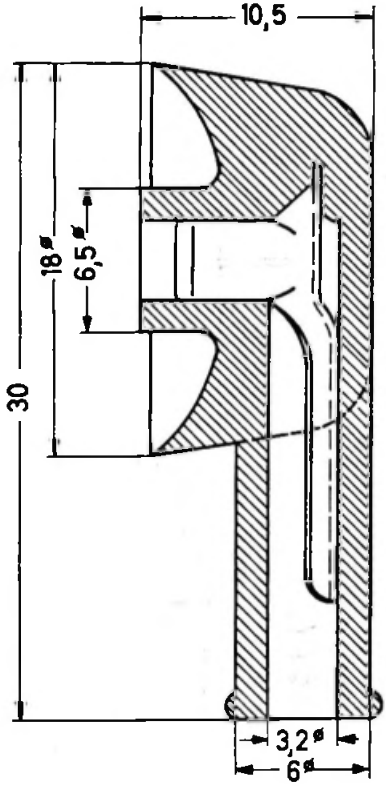

Bestell-Nr.	B1 885 06
Bezeichnung	Anschlußclip
z.B. für Röhre	DG 13—2

B8 700 06 bis 09

ABSCHIRMBECHER

aus verzinntem Eisen

für

Fassungen 5909/36 und 5909/46

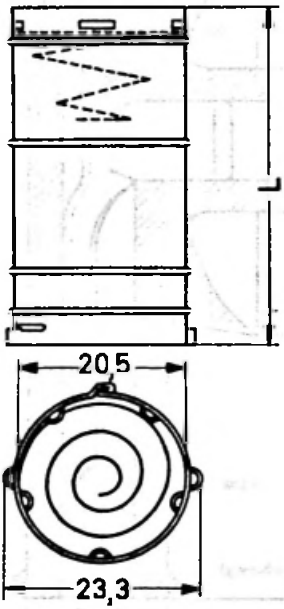

B 8 700 06

L = 41 mm, für Kolbengröße 28 [1]) (M 1)

B 8 700 07

L = 52 mm, für Kolbengröße 38 (M 2)

B 8 700 08

L = 57,5 mm, für Kolbengröße 44

B 8 700 09

L = 63 mm, für Kolbengröße 50 (M 3)

Bestell-Nr.	B 8 700 06 bis 09
Bezeichnung	Abschirmbecher
z.B. für Röhre	E 90 CC

[1]) Nenngröße nach DIN 41 537

B8 700 54 bis 58

ABSCHIRMBECHER
aus verzinntem Eisen
für
Fassungen B 8 700 19 und B 8 700 20

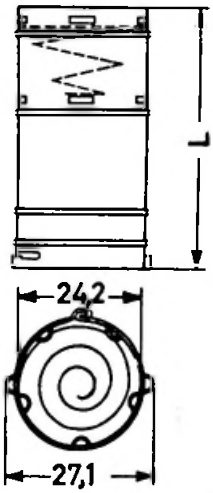

B8 700 54
L = 41 mm, für Kolbengröße N_0

B8 700 55
L = 52 mm, für Kolbengröße N_1

B8 700 56
L = 57,5 mm, für Kolbengröße N_2

B8 700 57
L = 63 mm, für Kolbengröße N_3

B8 700 58
L = 74 mm, für Kolbengröße N_4

Bestell-Nr.	B8 700 54 bis 58
Bezeichnung	Abschirmbecher
z.B. für Röhre	E 80 F

KÜHLTOPF
für Luftkühlung
mit kanalisiertem Luftaustritt

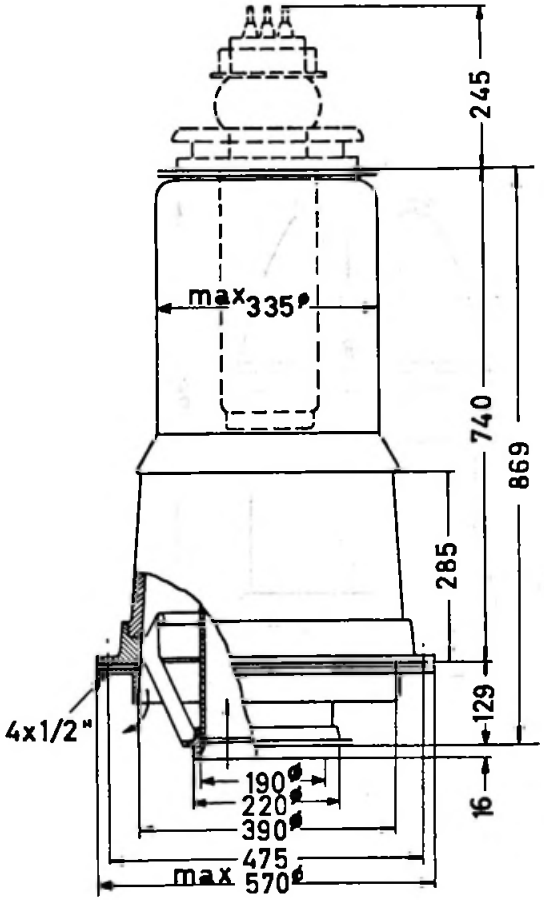

Gewicht: netto 72 kg
brutto 105 kg

Luftmenge bei N_a = 45 kW

q ≥ 54 m^3/min.

Weitere Kühlungsdaten
siehe VALVO-Handbuch
"Spezialröhren"

Bestell-Nr.	K 506
Bezeichnung	Kühltopf
z.B.für Röhre	TBL 12/100

K 508

KÜHLTOPF
für Luftkühlung

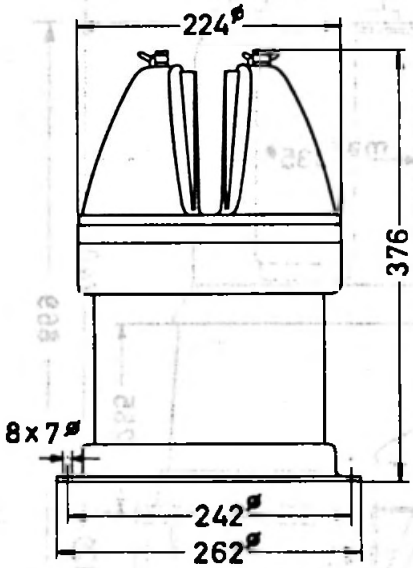

Gewicht: netto 6,0 kg

Luftmenge bei N_a = 10 kW

q ≥ 11 m^3/min.

Weitere Kühlungsdaten siehe VALVO-Handbuch "Spezialröhren"

Bestell-Nr.	K 508
Bezeichnung	Kühltopf
z.B. für Röhre	TDL 6/14

KÜHLTOPF
für Wasserkühlung

Gewicht: netto 0,52 kg
brutto 0,75 kg

Wassermenge bei N_a = 6 kW

q ≥ 6 l/min.

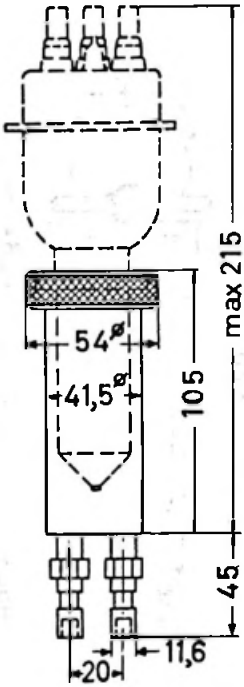

Weitere Kühlungsdaten
siehe VALVO-Handbuch
"Spezialröhren"

Bestell-Nr.	K 713
Bezeichnung	Kühltopf
z.B. für Röhre	TBW 6/6000

K 714

KÜHLTOPF
für Wasserkühlung

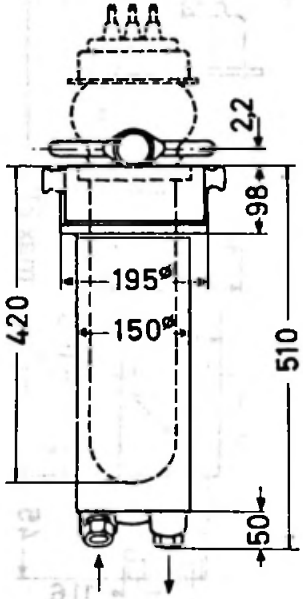

Gewicht: netto 20 kg
brutto 39 kg

Wassermenge bei N_a = 50 kW

q ≥ 32 l/min.

Weitere Kühlungsdaten
siehe VALVO-Handbuch
"Spezialröhren"

Bestell-Nr.	K 714
Bezeichnung	Kühltopf
z.B. für Röhre	TBW 12/100

KÜHLTOPF
für Wasserkühlung

Gewicht: netto 2,1 kg
brutto 3,0 kg

Wassermenge bei N_a = 25 kW

q ≥ 25 l/min.

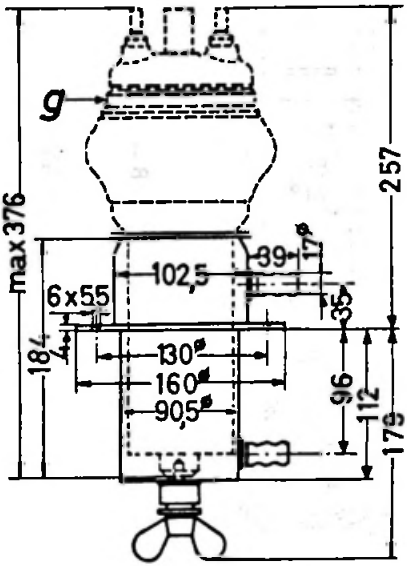

Weitere Kühlungsdaten
siehe VALVO-Handbuch
"Spezialröhren"

Bestell-Nr.	K 717
Bezeichnung	Kühltopf
z.B. für Röhre	TBW 12/25-01

K 718

KÜHLTOPF
für Wasserkühlung

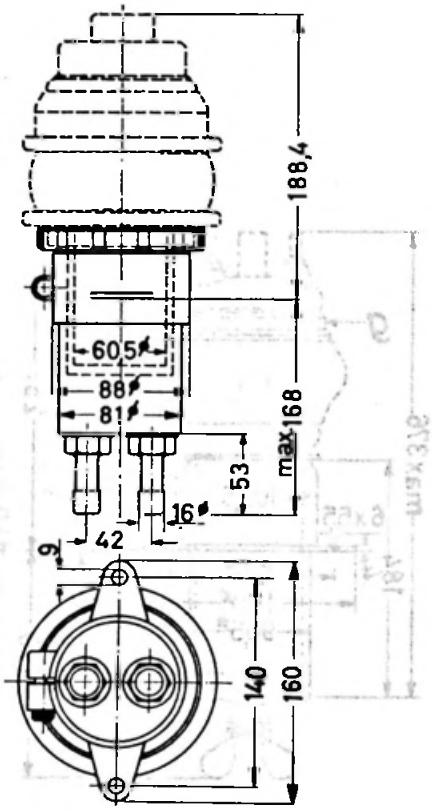

Kühlungsdaten
siehe
VALVO-Handbuch "Spezialröhren"

Bestell-Nr.	K 718
Bezeichnung	Kühltopf
z.B. für Röhre	TBW 6/20

KÜHLTOPF
für Wasserkühlung

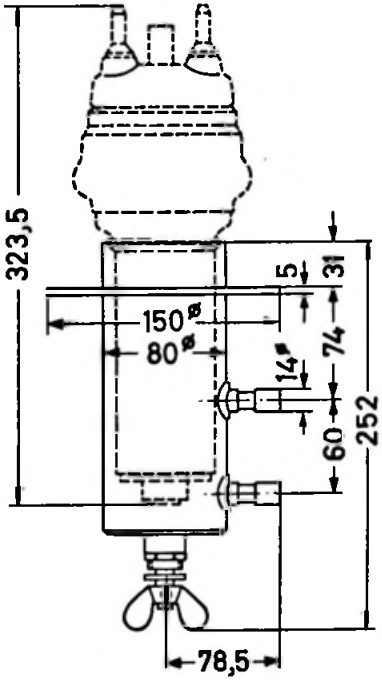

Gewicht: netto 2,0 kg

Wassermenge bei N_a = 15 kW

q ≥ 15 l/min.

Weitere Kühlungsdaten
siehe VALVO-Handbuch
"Spezialröhren"

Bestell-Nr.	K 720
Bezeichnung	Kühltopf
z.B. für Röhre	TBW 6/14

KÜHLKLEMME

aus versilbertem Messing

für

Anoden- und Heizanschlüsse

mit 9,1 mm Durchmesser

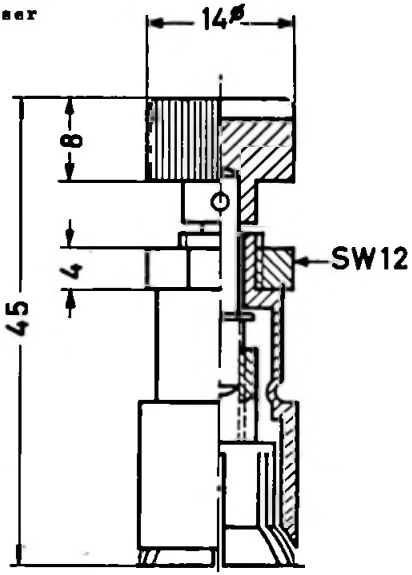

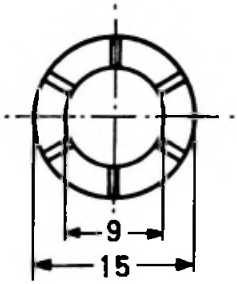

Bestell-Nr.	NE 64 198
Bezeichnung	Kühlklemme
z.B. für Röhre	QB 3/300

ANODENKAPPE

aus versilbertem Messing

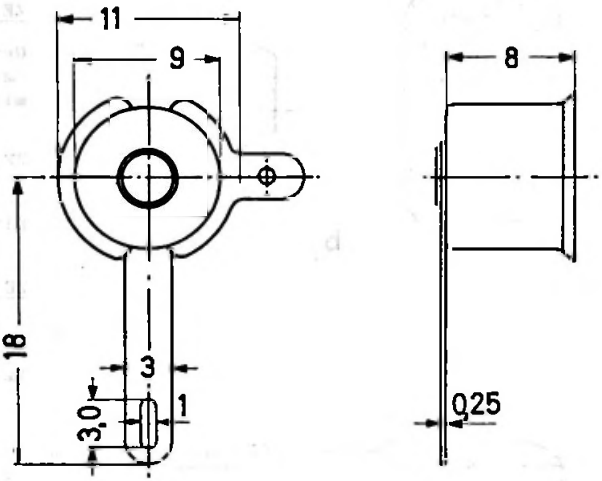

Bestell-Nr.	ZE 1050
Bezeichnung	Anodenkappe
z.B. für Röhre	QE 06/50

ZE 1051 b u. c

LÖSBARER KÜHLWASSERANSCHLUSS
für Ignitrons

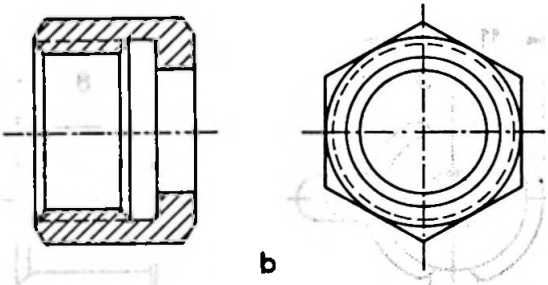

b

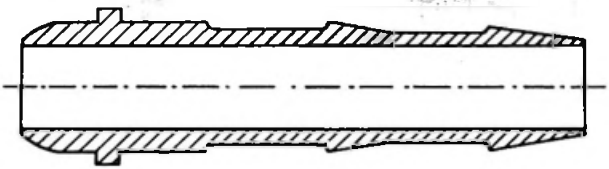

c

Werkstoff: Ms 58 h

ZE 1051a

Gewindestutzen nach DIN 44 415 (z.Zt. noch Entwurf) wird fest mit der Röhre geliefert.

ZE 1051b

Überwurfmutter CR 3/8" rechts DIN 8542 Ms

ZE 1051c

Anschlußstück für 9 mm-Schlauch nach DIN 44 415 (z.Zt. noch Entwurf)

Bestell-Nr.	ZE 1051 b u.c
Bezeichnung	Wasseranschluß
z.B. für Röhre	PL 5552 A

LÖSBARER KÜHLWASSERANSCHLUSS
für Ignitrons

Werkstoff: Ms 58 h

ZE 1051d

Gewindestutzen nach DIN 44 415 (z.Zt. noch Entwurf) wird fest mit der Röhre geliefert.

ZE 1051b

Überwurfmutter CR 3/8" rechts DIN 8542 Ms

ZE 1051e

Anschlußstück für 11 mm-Schlauch nach DIN 44 415 (z.Zt. noch Entwurf)

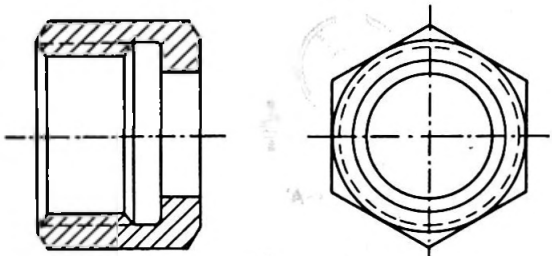

b

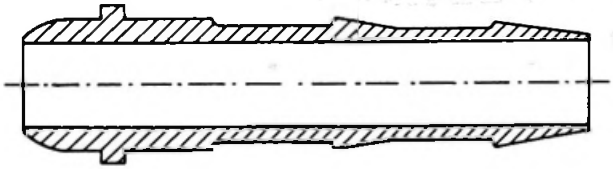

e

Bestell-Nr.	ZE 1051 b u. e
Bezeichnung	Wasseranschluß
z.B. für Röhre	PL 5553 B

KÜHLKLEMME
für
Subminiatur-Röhren

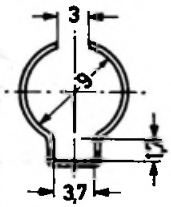

Schnitt A-A'

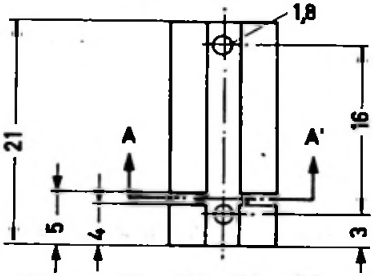

Material:

0,4 mm Messing

Bestell-Nr.	ZE 1100
Bezeichnung	Kühlklemme
z.B. für Röhre	EC 71