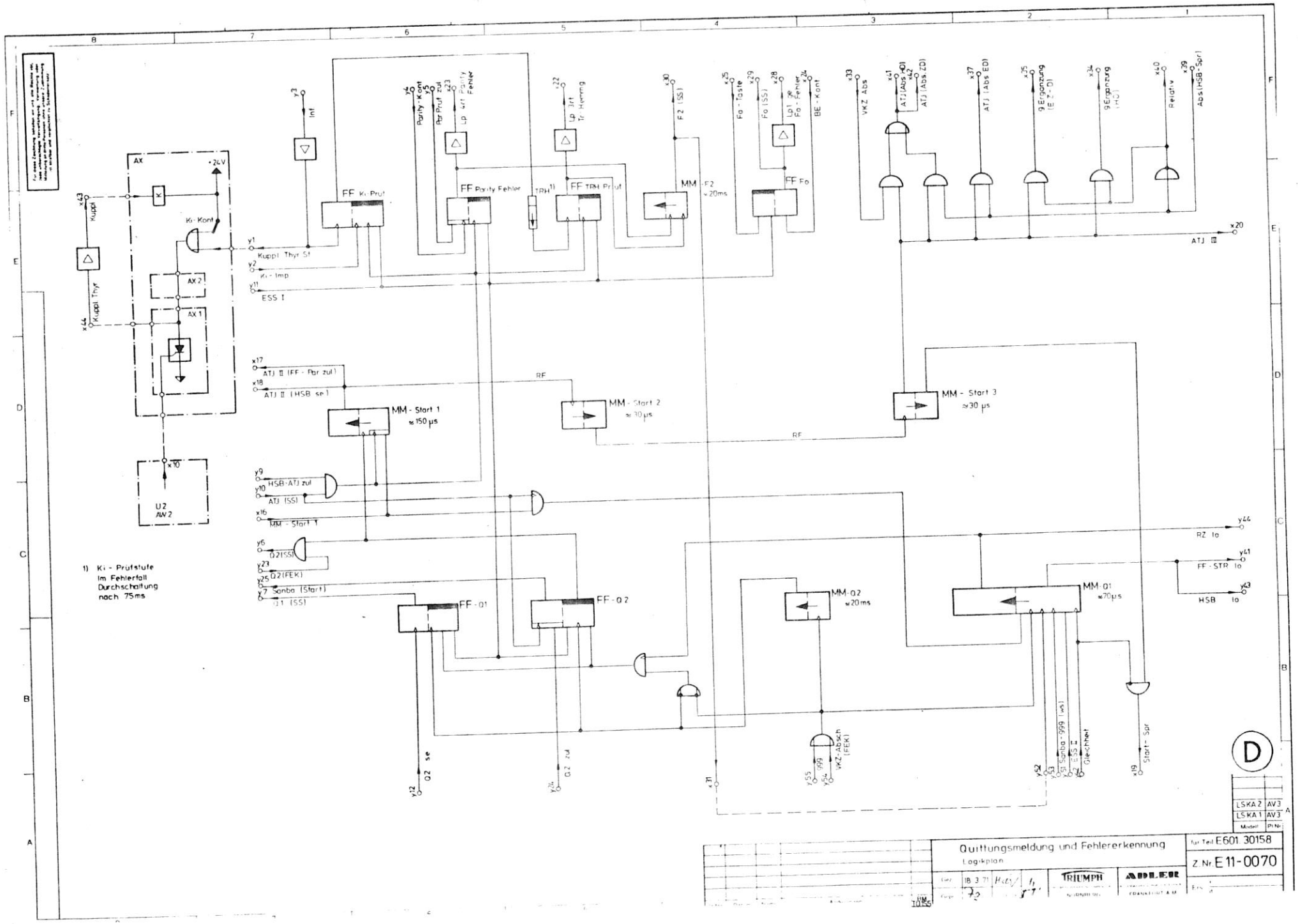
AX
+24V
Kuppl
Ki-Kont
AX 2
AX 1
Kuppl Thyr
U2
AW 2
Int
FF Ki-Prüf
Kuppl Thyr St
Ki-Imp
ESS I
Parity-Kont
Par Prüf zul
LP 4/1 Parity Fehler
FF Parity Fehler
TRH 1)
LP 3/1 Tr Hemmg
FF TRH Prüf
F2 (SS)
MM-F2 ≈20ms
Fo-Taste
Fo (SS)
LP1 Fo-Fehler
FF Fo
BE-Kont
VKZ Abs
ATJ (Abs ED)
ATJ (Abs ZD)
ATJ (Abs ED)
9 Ergänzung (E Z-D)
9 Ergänzung (HC)
Relativ
Abs (HSB-Spr)
ATJ III
ATJ II (FF-Par zul)
ATJ II (HSB se)
RF
MM-Start 1 ≈150 µs
MM-Start 2 ≈10 µs
MM-Start 3 ≈30 µs
HSB-ATJ zul
ATJ (SS)
MM-Start 1
Q2 (SS)
Q2 (FEK)
Sonba (Start)
Q1 (SS)
FF-Q1
FF-Q2
MM-Q2 ≈20ms
MM-Q1 ≈70 µs
RZ Io
FF-STR Io
HSB Io
Q2 se
Q2 zul
VKZ-Abschl (FEK)
Sphba 999 (ws)
ESS II
Gleichheit
Start-Spr
1) Ki-Prüfstufe im Fehlerfall Durchschaltung nach 75ms
D
LSKA 2 AV3
LSKA 1 AV3
Quittungsmeldung und Fehlererkennung
Logikplan
für Teil E601 30158
Z.Nr. E11-0070
TRIUMPH
ADLER
FRANKFURT A.M.