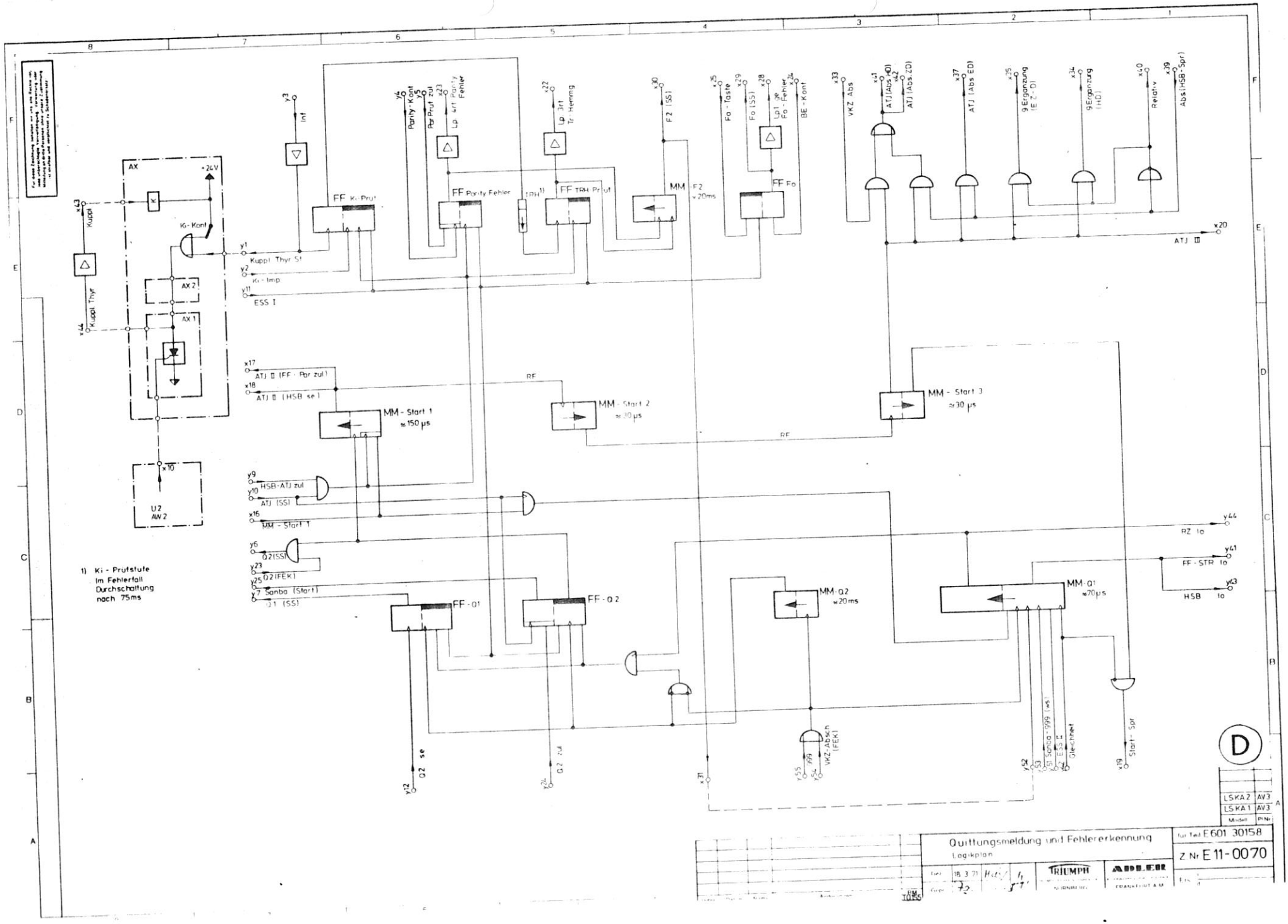
AX
+24V
K
Ki-Kont
AX 2
AX 1
U 2
AW 2
x43
Kuppl
Kuppl Thyr
x44
x10
y3
Int
FF Ki-Prüf
FF Parity Fehler
Parity-Kont
Par Prüf zul
Lp. 4rt Parity Fehler
Lp. 3rt Tr. Hemmung
TPH 1)
FF TRM Prüf
MM - F2 ≈20ms
F2 (SS)
Fo-Taste
Fo (SS)
Lpt. 3re Fo-Fehler
FF Fo
BE-Kont
VKZ Abs
ATJ (Abs. 01)
ATJ (Abs. 02)
ATJ (Abs. ED)
9. Ergänzung (E 2-D)
9. Ergänzung (HD)
Relativ
Abs (HSB-Spr)
x20
ATJ III
y1
Kuppl. Thyr St
y2
Ki-Imp
y11
ESS I
x17
ATJ II (FF-Par zul)
x18
ATJ II (HSB se)
RF
MM - Start 1 ≈150 µs
MM - Start 2 ≈30 µs
MM - Start 3 ≈30 µs
y9
HSB-ATJ zul
y10
ATJ (SS)
x16
MM - Start 1
y6
Q2 (SS)
y23
Q2 (FEK)
y25
Sanba (Start)
y7
Q1 (SS)
FF - Q1
FF - Q2
MM - Q2 ≈20ms
MM - Q1 ≈70µs
y44
RZ Io
y41
FF - STR Io
y43
HSB Io
y12
Q2 se
y24
Q2 zul
x31
y55
y54
VKZ-Abch (FEK)
y52
y53
Sanba - 999 (ws)
Gleichheit
x19
Start - Spr
1) Ki - Prüfstufe
im Fehlerfall
Durchschaltung
nach 75ms
D
LSKA 2 AV3
LSKA 1 AV3
Modell Pl Nr
Quittungsmeldung und Fehlererkennung
Logikplan
für Teil E 601 30158
Z Nr E 11-0070
18.3.71
TRIUMPH
ADLER
FRANKFURT A.M.